<< ՕՀԱՆՅԱՆ ԻՆԴԱՍԹՐԻԶ >> ՍՊԸ

Հ.Հ. ԼՈՌՈՒ ՄԱՐԶ գ. ԿԱՃԱՃԿՈՒՏ ՍԵՂՎՈՒ ՎԱՆՔ և ԱՄՐՈՑ ՎԵՐԱԿԱՆԳՆՄԱՆ ԱՄՐԱԿԱՅՄԱՆ ՆԱԽԱԳԻԾ

ԳԻՐՔ - 3

ԵՐԵՎԱՆ 2024

ՃԲԴ - Գ - 019

ԱՐՏՈՆԱԳԻՐ

ԲԱՐՁՐԱԳՈՒՅՆ ԴԱՍ

ԵՆԹԱԴԱՍ «Գ»

ՃԱՐՏԱՐԱՊԵՏ

ՋԱԼԱԼՅԱՆ ԱԼԵՔՍԱՆԴՐ ՍԵՐԳԵՅԻ

Վերականգնող ճարտարապետի մասնագիտական գործունեության իրականացում պատմության և մշակույթի անշարժ հուշարձանների վերականգնման, ամրակայման և օգտագործման նախագծերի մշակման ոլորտում, բացառությամբ ճարտարապետի մասնագիտական գործունեության իրականացման, տարածական պլանավորման փաստաթղթերի մշակման:

ՀԱՅԱՍՏԱՆԻ ՃԱՐՏԱՐԱՊԵՏՆԵՐԻ ՊԱԼԱՏ
ՆԱԽԱԳԱՀ Մ. ՄԻՆԱՍՅԱՆ

ՀՀ ՔԱՂԱՔԱՇԻՆՈՒԹՅԱՆ ԿՈՄԻՏԵ
ՆԱԽԱԳԱՀ Ա. ԴԵՎԼԱՐՅԱՆ

ՏՐՎԱԾ Է 09.09.2021
ԱՆԺԱՄԿԵՏ

<< ՕՀԱՆՅԱՆ ԻՆԴԱՍԹՐԻՉ >> ՍՊԸ

Հ.Հ. ԼՈՌՈՒ ՄԱՐԶ գ. ԿԱԾԱԾԿՈՒՏ ՍԵԴՎՈՒ ՎԱՆՔ և ԱՄՐՈՑ ՎԵՐԱԿԱՆԳՆՄԱՆ ԱՄՐԱԿԱՅՄԱՆ ՆԱԽԱԳԻԾ

ԳԻՐՔ 3

ՃԱՐՏԱՐԱՊԵՏԱ-ՇԻՆԱՐԱՐԱԿԱՆ ՄԱՍ

<<ՕՀԱՆՅԱՆ ԻՆԴԱՍԹՐԻՉ>> ՍՊԸ

ՏՆՕՐԵՆ Հ. ՕՀԱՆՅԱՆ

ՀԵՂԻՆԱԿԱՅԻՆ ԽՈՒՄԲ

ՆԳԾ Ա. ՋԱԼԱԼՅԱՆ

ՃԱՐՏԱՐԱՊԵՏ Ն. ՕՀԱՆՅԱՆ

ՃԱՐՏԱՐԱՊԵՏ Ս. ՄԵԼԻՔ-ՔԱՐԱՄՅԱՆ

ՀԱՄԱՁԱՅՆԵՑՎԱԾ Է

ՀՀ ԿԳՄՍ

ՆԱԽԱՐԱՐԻ ՏԵՂԱԿԱԼ Ա. ՔՈՉԱՐՅԱՆ

ԵՐԵՎԱՆ 2024

ՊԱՏՄԱԿԱՆ ՀԱՄԱՌՈՏ ԱԿՆԱՐՔ ԵՎ ԲԱՑԱՏՐԱԳԻՐ

Սեդվու վանքը գտնվում է Լոռու մարզի Կաճաճկուտ գյուղից մոտ 3կմ դեպի հարավ, Աքորի Կաճաճկուտ ավտոճանապարհին հարող ցածրադիր տարածում: Համալիրից պահպանվել է Ս,Նշան եկեղեցին, շրջապատված կիսավեր պարսպապատերով: Վերջինս ուղղանկյուն հատակագծով միանավ կառույց է, հյուսիսից կցված ավանդատնով: Եկեղեցին ներկայացնում է 12 - 13 րդ դարերի հայկական քաղկեդոնիկ միանավ կառույցներին բնորոշ հորինվածք: Վանքից մոտ 0,5կմ հարավ-արևելք գտնվում է Սեդվու ամրոցը, որից պահպանվելն է միայն եռահարկ դիտաշտարակ՝ կիսովչափ ավերված: Պահպանված հատվածում տեղ-տեղ առկա են որմնանկարների հետքեր:

Նախագծով նախատեսնվում է Ս,Նշան եկեղեցու ամբողջական վերականգնում, դիտաշտարակի ամրակայում և ամբողջաում, հիմնված պահպանված բեկորների ուսումնասիրության և արխիվային նյութերի վրա:

Ամբողջացվում և ամրակայվում են Ս,Նշան եկեղեցու քանդված և խարխլված հատվածները, իրականացվում է ծածկասալերի և հատակների սալարկի նոր տաշ ու շար, որմնասյուների և սյուների քայքայված հատվածների փոխարինում: Քանի որ ի սկզբանե եկեղեցու պատերը սվաղված են եղել և հավանաբար պատված են եղել որմնանկարներով, ուստի նախատեսվում է վերականգնել եկեղեցու ներքին պատերի սվաղը:

Ամրոցի դիտաշտարակի պահպանված հատվածը ներկայումս գտնվում է վթարային վիճակում և ենթակա է փլուզման, ուստի առաջնահերթ անհրաժեշտ է ամրակայել վերջինս, որից հետո հնարավոր կլինի տարածքը մաքրել փլատակներից: Աշտարակի վերականգնվող հատվածը իրականացվելու է հիմնվելով ներկայումս իրականացված և գոյություն ունեցող չափագրություններին և փլատակներից հեռացումից հետո առանձնացված բեկորներին: Պատերի շարվածքը կատարում է կոպտատաշ, փլատակների մաքրմքն արդյունքում ընտրված քարերով: Պատերի գլխամասերը ավարտվում են պաշտպանիչ շերտով / կրաշաղախ և անկանոն բազալտե սալեր/: Հարաբերական 0,00 նիշը համապատասխանում է երկրորդ հարկի մուտքի բացվածքի հատակի սալի մակերեսին: Նախատեսնվում է պատերի գլխամասերը լրացնել մինչև 7,50 նիշը:

Նախագծով նախատեսնվում է նաև մասնակի վերականգնել դեպի Ս,Նշան եկեղեցի բացվող պարսպապատի մուտքի հատվածը:

ԳԾԱԳՐԵՐԻ ՑԱՆԿ

1	Գլխաթերթ	0–1
2	Տիտղոսաթերթ	0–2
3	Գծագրերի ցանկ, բացատրագիր	ՃՇ-1
4	Իրավիճ. հատակագիծ Մ 1 : 2000, պահպանման գոտի	ՃՇ–2
5	Գլխավոր հատակագիծ Մ 1: 500	ՃՇ–3
6	Հատակագիծ ըստ –1.800 նիշի Մ 1: 100	ՃՇ–4
7	Հատակների հատակագիծ Մ 1:100	ՃՇ–5
8	Տանիքի հատակագիծ Մ 1:75	ՃՇ–6
9	Առաստաղի մասնակի հատակագիծ 1: 40	ՃՇ–7
10	Արևելյան ճակատ Մ 1: 100	ՃՇ–8
11	Արևմտյան ճակատ Մ 1: 100	ՃՇ–9
12	Հյուսիսային ճակատ Մ 1: 100	ՃՇ–10
13	Հարավային ճակատ Մ 1: 100	ՃՇ–11
14	Կտրվածք ըստ 1–1 Մ 1: 75	ՃՇ–12
15	Կտրվածք ըստ 2–2 Մ 1: 75	ՃՇ–13
16	Դուռ և լուսամուտներ	ՃՇ–14
17	Հանգույցներ և տանիքի տարեր Մ 1-16	ՃՇ–15
18	Դիտաշտարակի հատակագիծ Մ 1:40	ՃՇ–16
19	Հարավային և Արևելյան ճակատներ Մ 1:75	ՃՇ–17
20	Հյուսիսային և Արևմտյան ճակատներ Մ 1:75	ՃՇ–18
21	Կտրվածք ըստ 1–1 և 2 - 2 Մ 1: 75	ՃՇ–19
22	Վանքի մուտքային հանգույց Մ 1:50	ՃՇ–20
23	Շինաշխատանքների ծավալաթերթ	ՃՇ–21
24	Ս.Նշան եկեղեցու շին. հրապարակի կազմակերպման նախագիծ, ժամանակացույց	ՇԿ - 1
25	Դիտաշտարակի շին. հրապարակի կազմակերպման նախագիծ, ժամանակացույց	ՇԿ - 2

Տնօրեն	Հ Օհանյան	[signature]	ՀՀ Լոռու մարզ գ Կաճաճկուտ Սեդվու վանք և ամրոց վերականգման ամրակայման նախագիծ			
ՆԳԾ	Ա Զալայյան	[signature]				
Ճարտարապետ	Ն Օհանյան	[signature]	ՃԱՐՏԱՐԱՊԵՏԱ-ՇԻՆԱՐԱՐԱԿԱՆ	ԳԻՐՔ	ԹԵՐԹ	ԹԵՐԹԵՐ
Ճարտարապետ	Ս.Մելիք-Քարամյան	[signature]	Պատմական համառոտ ակնարք և բացատրագիր գծագրերի ցանկ	3	ՃՇ - 1	25
				ՕՀԱՆՅԱՆ ԻՆԴԱՍԹՐԻԶ		

ՀՈՒՇԱՐՁԱՆԻ ՏԱՐԱԾՔԸ
ԵՎ ՊԱՀՊԱՆԱԿԱՆ ԳՈՏԻՆԵՐԸ

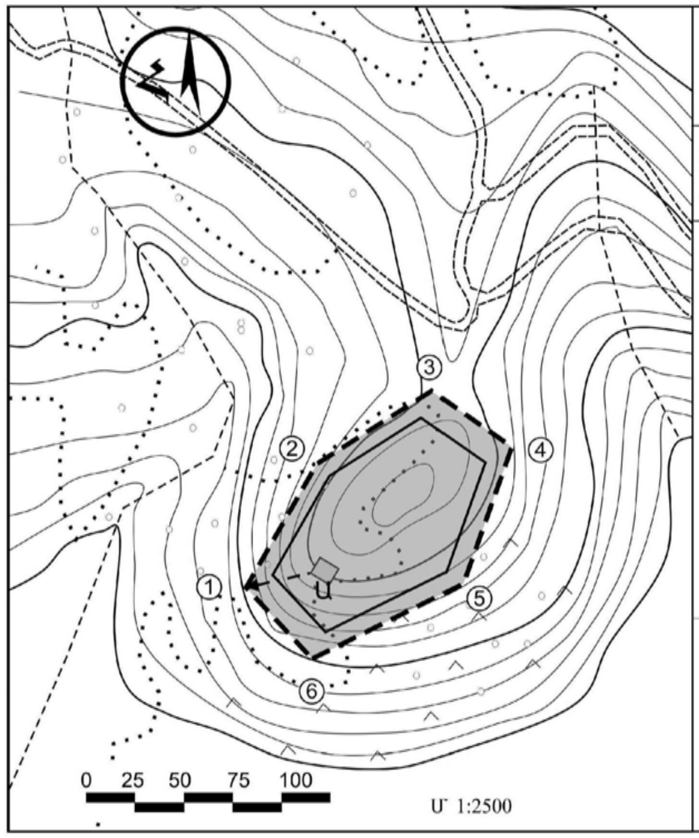

ՊԱՀՊԱՆԱԿԱՆ ԳՈՏՈՒ ԿԱՌՈՒՑՄԱՆ ԱՂՅՈՒՍԱԿ

Ա	Ա-1	35.0	257°00′
1	1-2	75.5	30°00′
2	2-3	70.0	58°00′
3	3-4	50.0	125°00′
4	4-5	75.0	200°00′
5	5-6	87.5	244°00′
6	6-1	50.0	317°00′

Ա հենակետ է ընտրված ամրոցի հվ-ամ անկյունը:

ՊԱՅՄԱՆԱԿԱՆ ՆՇԱՆՆԵՐ

ԴԻՏԱՇՏԱՐԱԿԻ ՊԱՀՊԱՆՄԱՆ ԳՈՏԻ

ՀՈՒՇԱՐՁԱՆԻ ՏԱՐԱԾՔԸ
ԵՎ ՊԱՀՊԱՆԱԿԱՆ ԳՈՏԻՆԵՐԸ

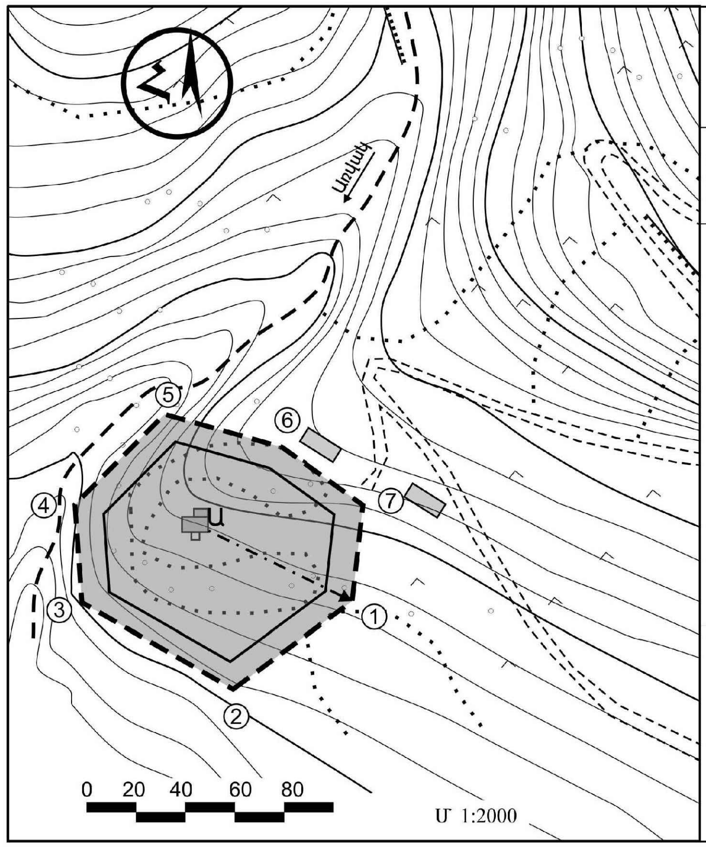

ՊԱՀՊԱՆԱԿԱՆ ԳՈՏՈՒ ԿԱՌՈՒՑՄԱՆ ԱՂՅՈՒՍԱԿ

Ա	Ա-1	64.0	116°00′
1	1-2	60.0	234°00′
2	2-3	70.0	300°00′
3	3-4	40.0	356°00′
4	4-5	40.0	45°00′
5	5-6	50.0	106°00′
6	6-7	40.0	126°00′
7	7-1	40.0	186°00′

Ա հենակետ է ընտրված եկեղեցու հվ-աե անկյունը:

ՊԱՅՄԱՆԱԿԱՆ ՆՇԱՆՆԵՐ

ՎԱՆՔԻ ՊԱՀՊԱՆՄԱՆ ԳՈՏԻ

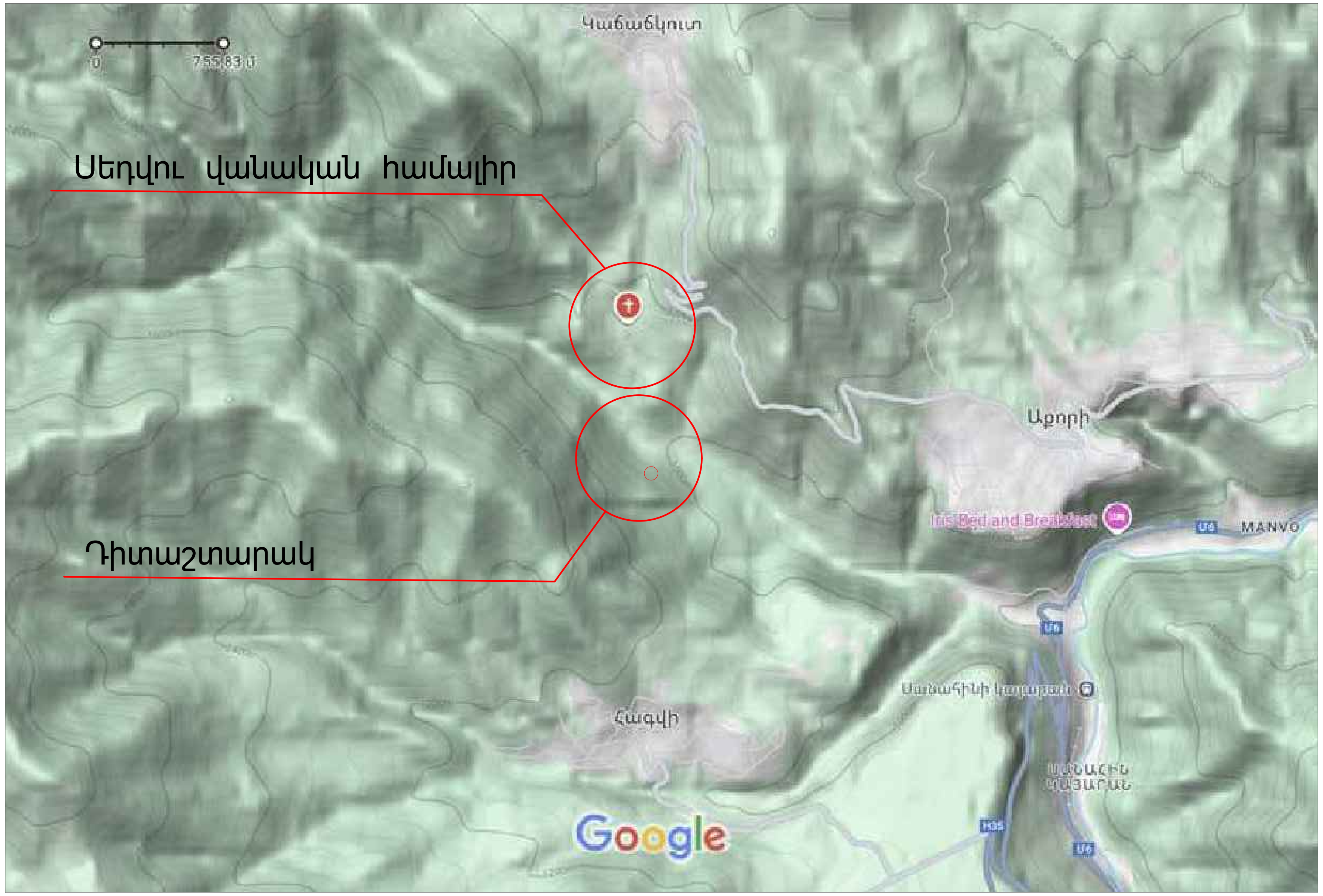

ԻՐԱՎԻՃԱԿԱՅԻՆ ՀԱՏԱԿԱԳԻԾ, Մ 1:2000

Տնօրեն	Հ. Օհանյան		ՀՀ Լոռու մարզ գ Կաճաճկուտ Սեղվու վանք և ամրոց վերականգնման ամրակայման նախագիծ		
ՆԳԾ	Ա. Ջալալյան				
Ճարտարապետ	Ս.Մելիք-Քարամյան		ՃԱՐՏԱՐԱՊԵՏԱ-ՇԻՆԱՐԱՐԱԿԱՆ ՄԱՍ	ԳԻՐՔ	ԹԵՐԹ	ԹԵՐԹԵՐ
Ճարտարապետ	Ն. Օհանյան		ԻՐԱՎԻՃԱԿԱՅԻՆ ՀԱՏԱԿԱԳԻԾ, Մ 1:2000 ՊԱՀՊԱՆՄԱՆ ԳՈՏԻ	2	ՃՇ - 2	21
				ՕՀԱՆՅԱՆ ԻՆԴԱՍԹՐԻԶ		

Տնօրեն	Հ. Օհանյան		ՀՀ Լոռու մարզ գ. Կաճաճկուտ Սեղվու վանք և ամրոց վերականգնման ամրակայման նախագիծ			
ՆԳԾ	Ա. Զալյան					
Ճարտարապետ	Ս.Մելիք-Քարամյան		ՃԱՐՏԱՐԱՊԵՏԱ-ՇԻՆԱՐԱՐԱԿԱՆ ՄԱՍ	ԳԻՐՔ	ԹԵՐԹ	ԹԵՐԹԵՐ
Ճարտարապետ	Ն. Օհանյան		ԳԼԽԱՎՈՐ ՀԱՏԱԿԱԳԻԾ Մ 1:150	3	ՃՇ - 3	22
				ՕՀԱՆՅԱՆ ԻՆԴԱՍԹՐԻՁ		

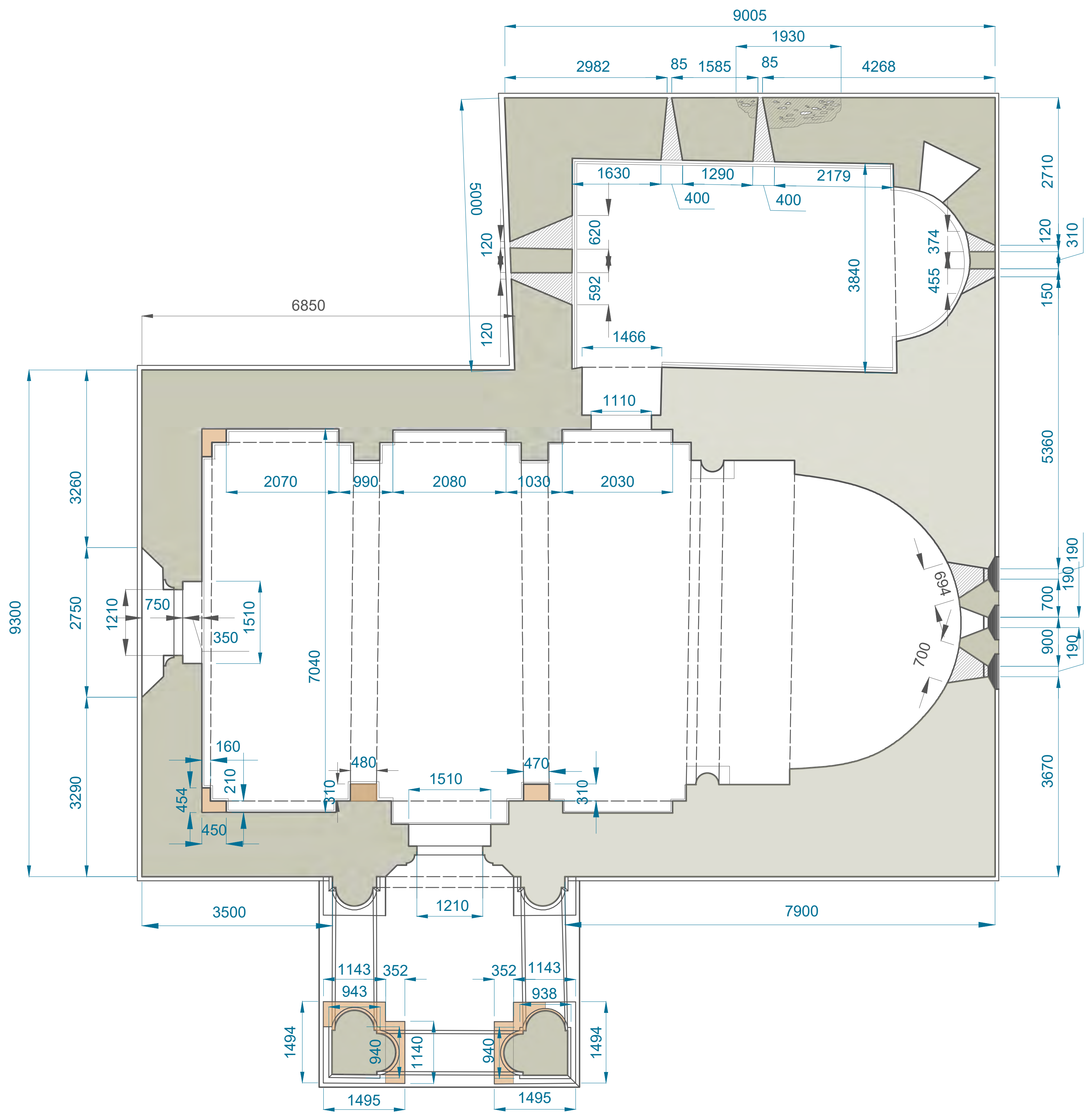

Նոր տաշ ու շար

Նոր տաշ ու շար հատվածային կցնումով

ՀԱՏԱԿԱԳԻԾ Մ 1:100

Տնօրեն	Հ Օհանյան		ՀՀ Լոռու մարզ գ Կաճաճկուտ Սեդվու վանք և ամրոց վերականգնման ամրակայման նախագիծ			
...	Ա Զալալյան					
Ճարտարապետ	Ն Օհանյան		....	....	ԹԵՐԹ	ԹԵՐԹԵՐ
Ճարտարապետ	Ս.Մելիք-Քարամյան		ՀԱՏԱԿԱԳԻԾ Մ 1:100	3	ՃՇ - 4	25
				ՕՀԱՆՅԱՆ ԻՆԴԱՍԹՐԻԶ		

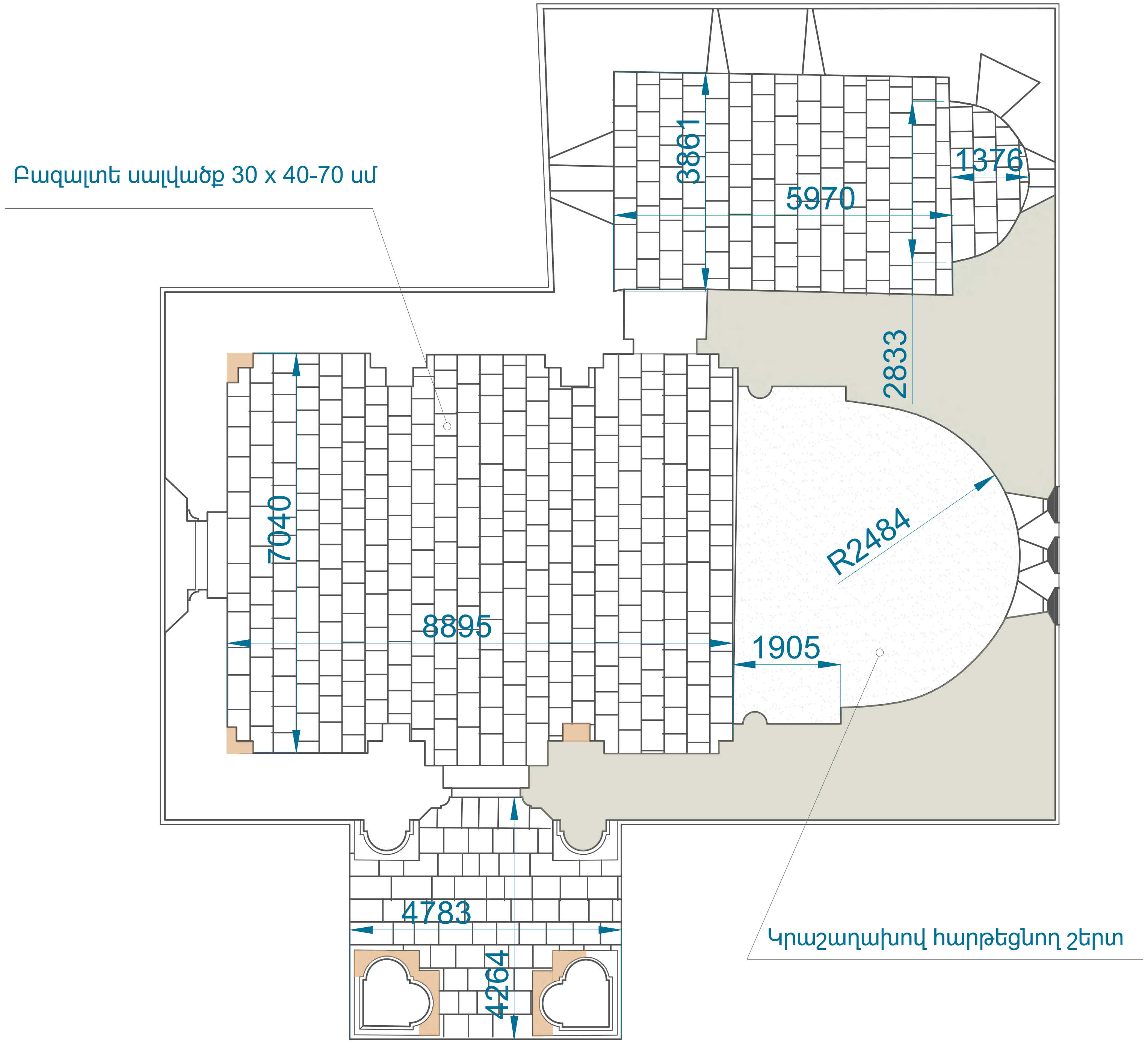

ՀԱՏԱԿՆԵՐԻ ՀԱՏԱԿԱԳԻԾ Մ:100

Հատույթ հատակով Մ 1: 10

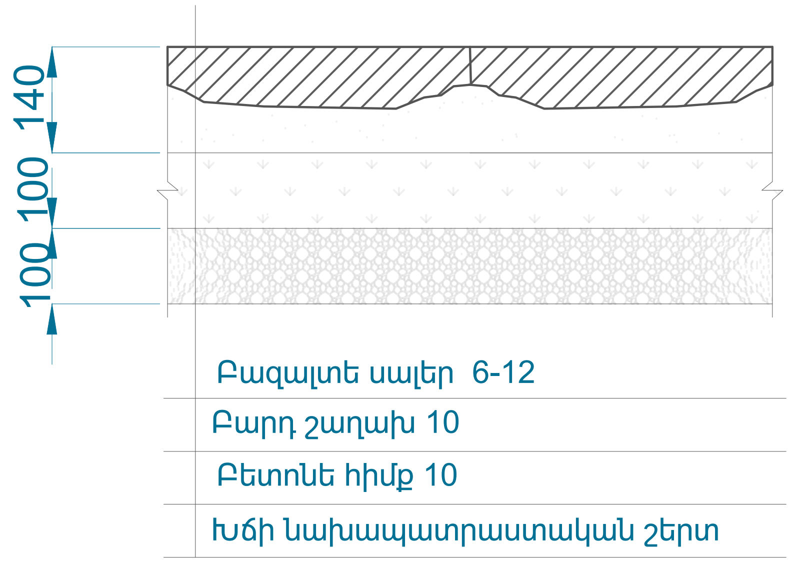

Տնօրեն	Հ Օհանյան		ՀՀ Լոռու մարզ գ Կաճաճկուտ Սեղվու վանք և ամրոց վերականգնման ամրակայման նախագիծ			
ՆԳՃ	Ա Ջալալյան					
Ճարտարապետ	Ն Օհանյան		ՃԱՐՏԱՐԱՊԵՏԱ-ՇԻՆԱՐԱՐԱԿԱՆ	ԳԻՐՔ	ԹԵՐԹ	ԹԵՐԹԵՐ
Ճարտարապետ	Ս.Մելիք-Քարամյան		ՀԱՏԱԿՆԵՐԻ ՀԱԱԿԱԳԻԾ Մ 1:100 ՀԱՏՈՒՅԹ ՀԱՏԱԿՈՎ Մ 1:10	3	ՃՇ - 5	25
				ՕՀԱՆՅԱՆ ԻՆԴԱՍԹՐԻՉ		

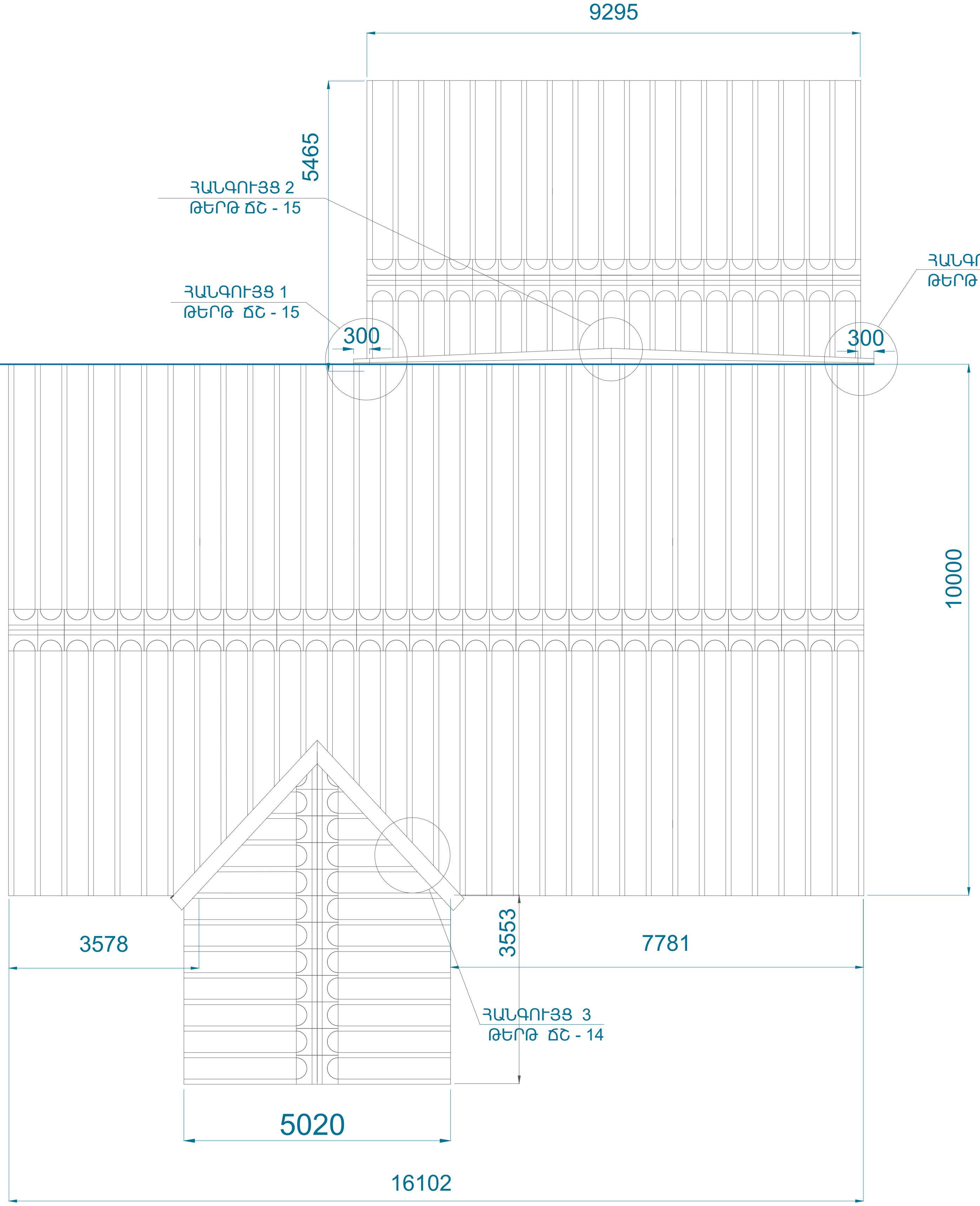

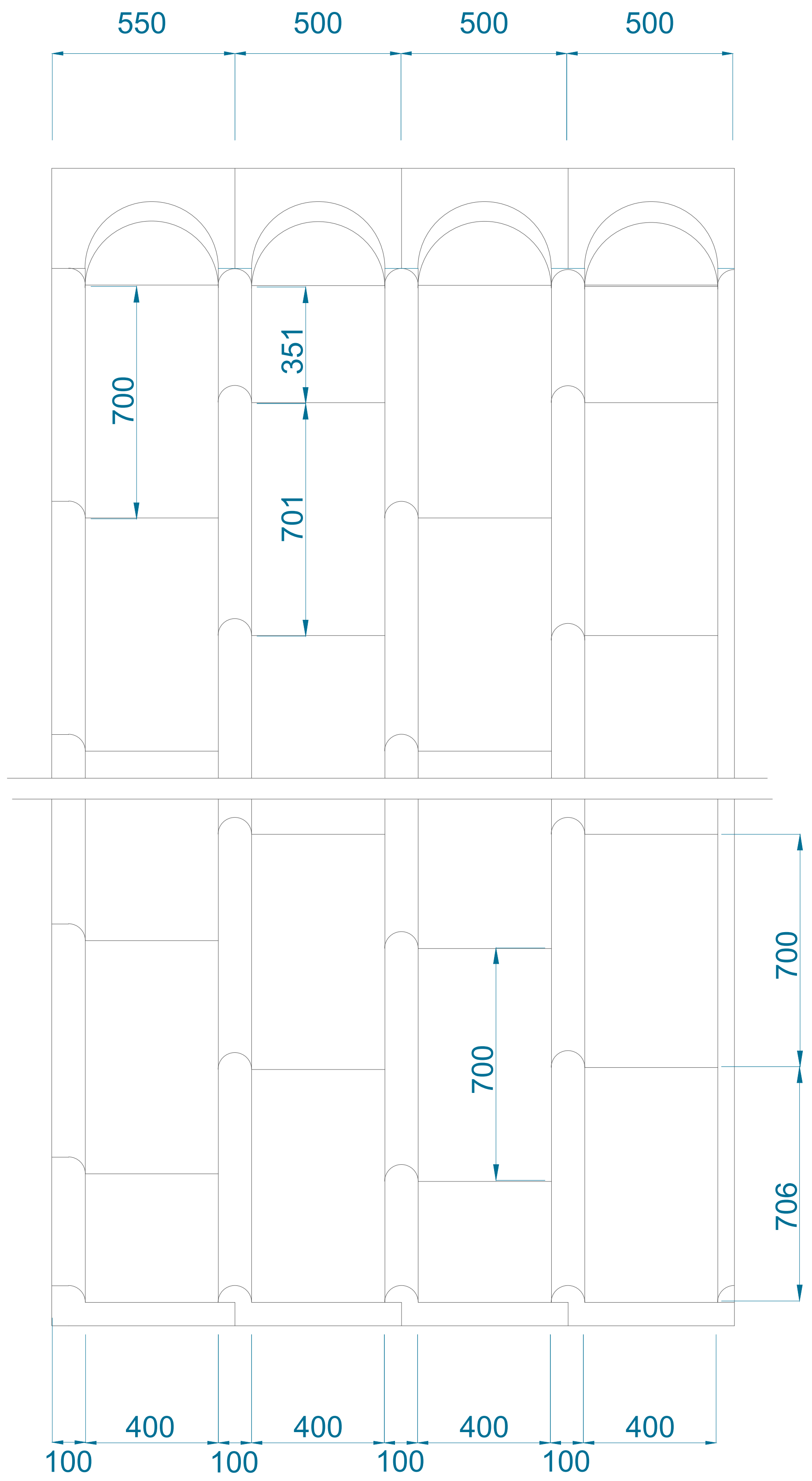

Տնօրեն	Հ Օհանյան		ՀՀ Լոռու մարզ գ Կաճաճկուտ Սեղվու վանք և ամրոց վերականգնման ամրակայման նախագիծ			
ՆԳՃ	Ա Ջալալյան					
Ճարտարապետ	Ն Օհանյան		ՃԱՐՏԱՐԱՊԵՏԱՇԻՆԱՐԱՐԱԿԱՆ	ԳԻՐՔ	ԹԵՐԹ	ԹԵՐԹԵՐ
Ճարտարապետ	Ս.Մելիք-Քարամյան		Տանիքի հատակագիծ և դետալավորում Մ 1:100 Մ 1:20	3	ՃՇ - 6	25
				ՕՀԱՆՅԱՆ ԻՆԴԱՍԹՐԻԶ		

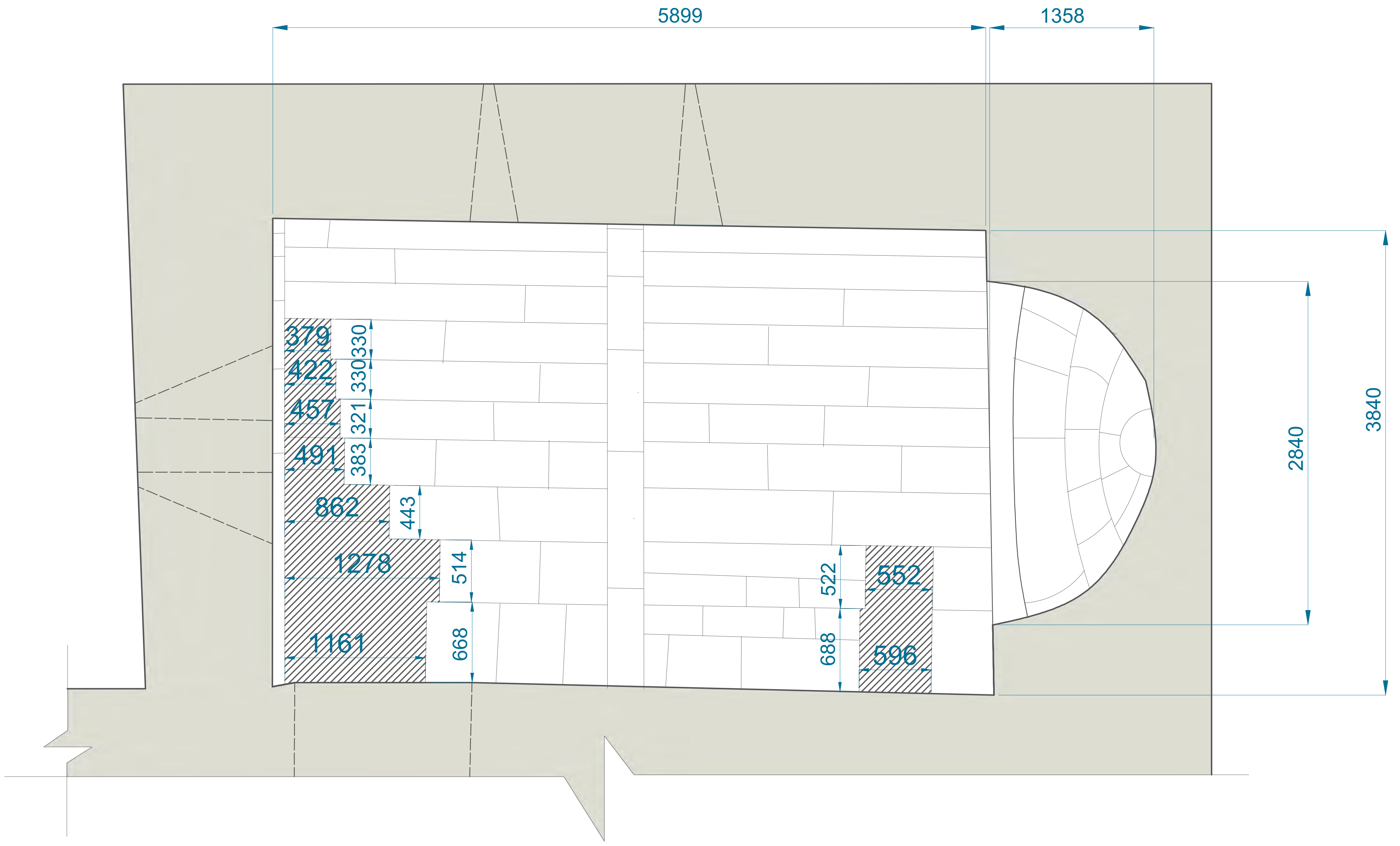

Նոր տաշ ու շար

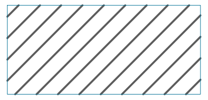

Պահպանված մաս

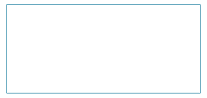

Տնօրեն			ՀՀ Լոռու մարզ գ Կաճաճկուտ Սեդվու վանք և ամրոց վերականգման ամրակայման նախագիծ		
ՆԳճ	Ա Զալայան				
Ճարտարապետ	Ն Օհանյան		ՃԱՐՏԱՐԱՊԵՏԱ-ՇԻՆԱՐԱՐԱԿԱՆ	ԳԻՐՔ	ԹԵՐԹ	ԹԵՐԹԵՐ
Ճարտարապետ	Ս.Մելիք-Քարամյան		ԱՌԱՍՏԱՂԻ ՄԱՍՆԱԿԻ ՀԱՏԱԿԱԳԻԾ Մ 1:40	3	ՃՇ - 7	25
				ՕՀԱՆՅԱՆ ԻՆԴԱՍԹՐԻԶ		

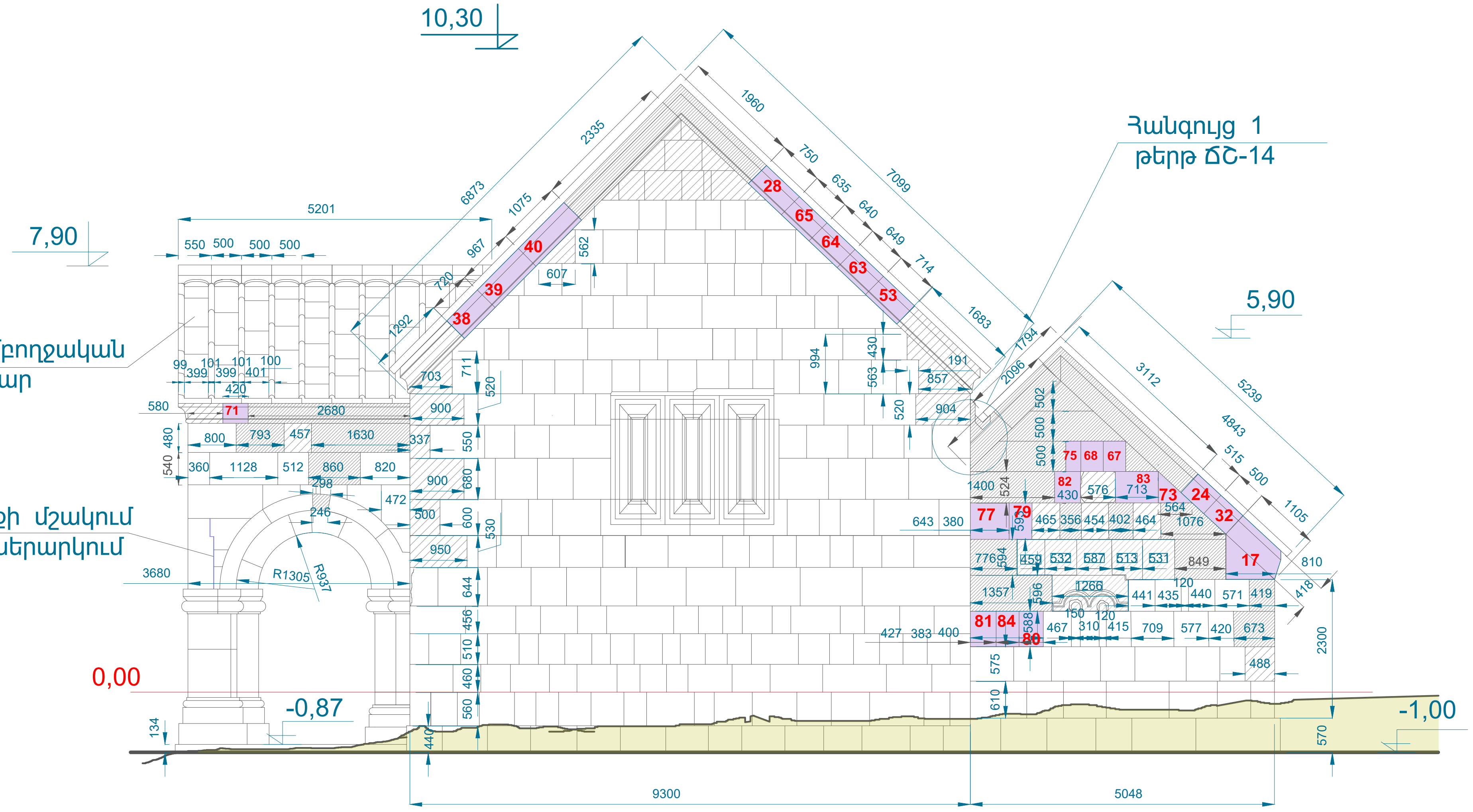

ԱՐԵՎԵԼՅԱՆ ՃԱԿԱՏ Մ 1:100

Քանդում և վերաշարում

Բեկորների վերաշար

Նոր տաշ ու շար

Հեռացվող հողի զանգված

Պահպանված մաս

Տնօրեն	Հ Օհանյան		ՀՀ Լոռու մարզ գ Կաճաճկուտ Սեղվու վանք և ամրոց վերականգնման ամրակայման նախագիծ		
ՆԳՃ	Ա Ջալալյան				
Ճարտարապետ	Ն Օհանյան		ՃԱՐՏԱՐԱՊԵՏԱՇԻՆԱՐԱՐԱԿԱՆ	ԳԻՐՔ	ԹԵՐԹ	ԹԵՐԹԵՐ
Ճարտարապետ	Ս.Մելիք-Քարամյան		ԱՐԵՎԵԼՅԱՆ ՃԱԿԱՏ Մ 1:100	3	ՃՇ - 8	23
				ՕՀԱՆՅԱՆ ԻՆԴԱՍԹՐԻՉ		

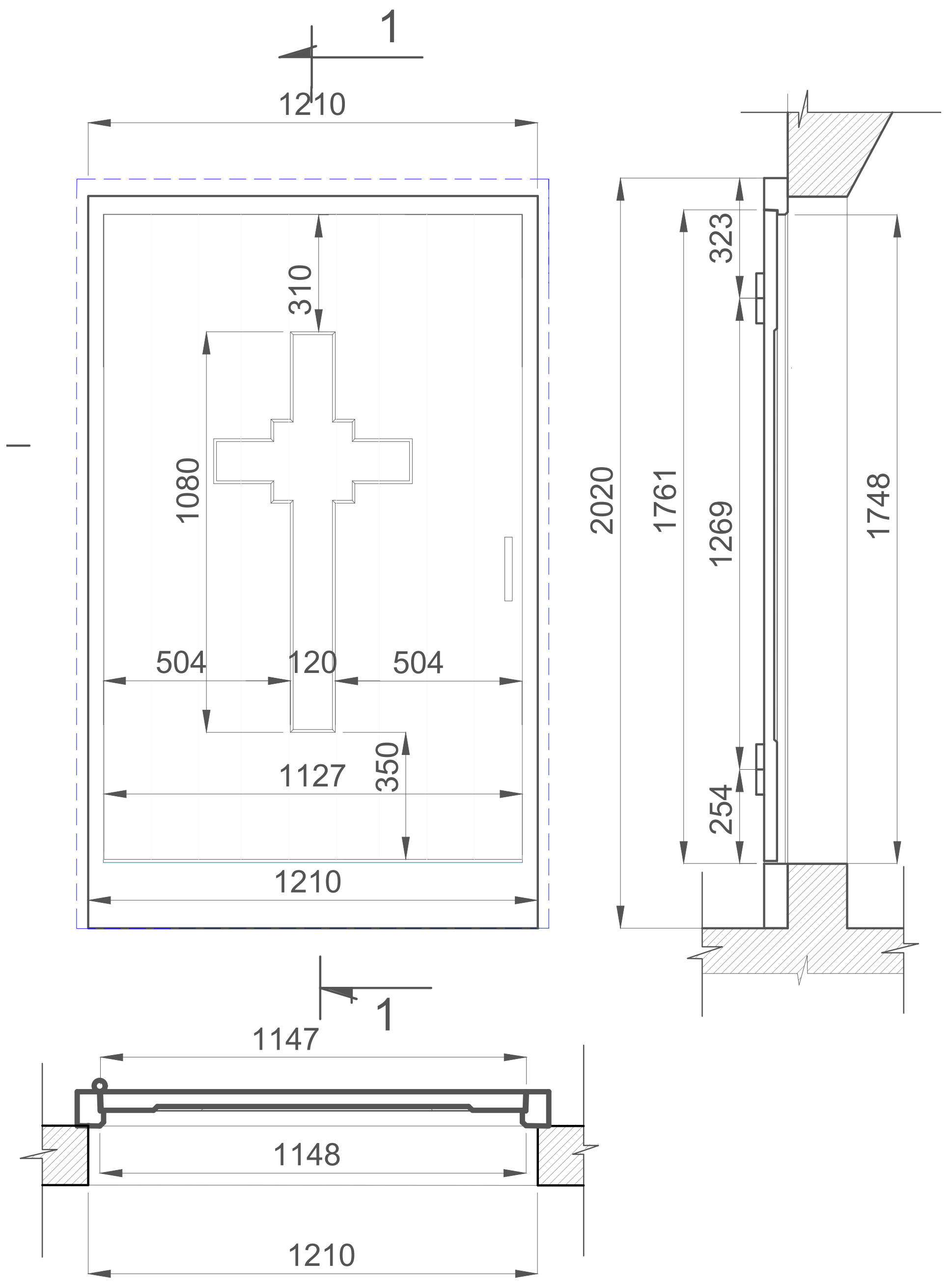

ՄՈՒՏՔԻ ԴՈՒՌ Մ 1:20

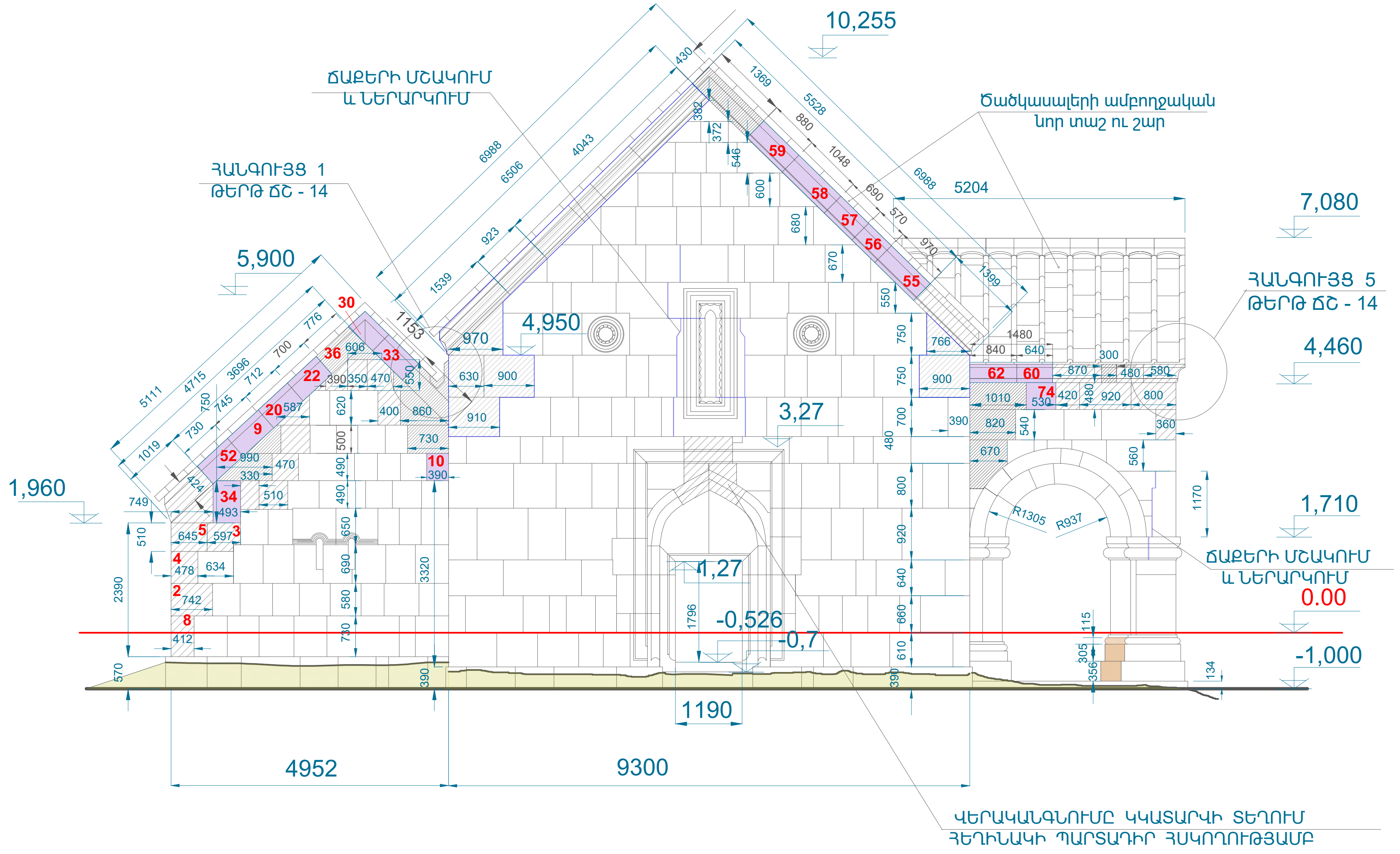

ԱՐԵՎՄՏՅԱՆ ՃԱԿԱՏ Մ 1:100

Քանդում վերաշարում	Բեկորների վերաշար	Հեռացվող հողի զանգված
Նոր տաշ ու շար	Նոր տաշ ու շար հատվածային կցնումով	Պահպանված մաս

Տնօրեն	Հ Օհանյան		ՀՀ Լոռու մարզ գ Կաճաճկուտ Սեդվու վանք և ամրոց վերականգնման ամրակայման նախագիծ		
ՆԳՃ	Ա Զալալյան				
Ճարտարապետ	Ն Օհանյան		ՃԱՐՏԱՐԱՊԵՏԱ-ՇԻՆԱՐԱՐԱԿԱՆ	ԳԻՐՔ	ԹԵՐԹ	ԹԵՐԹԵՐ
Ճարտարապետ	Ս.Մելիք-Քարամյան		ԱՐԵՎՄՏՅԱՆ ՃԱԿԱՏ Մ 1:100 ՄՈՒՏՔԻ ԴՈՒՌ Մ 1:20	3	ՃՇ - 9	23
				ՕԶԱՆՅԱՆ ԻՆԴԱՍԹՐԻԶ		

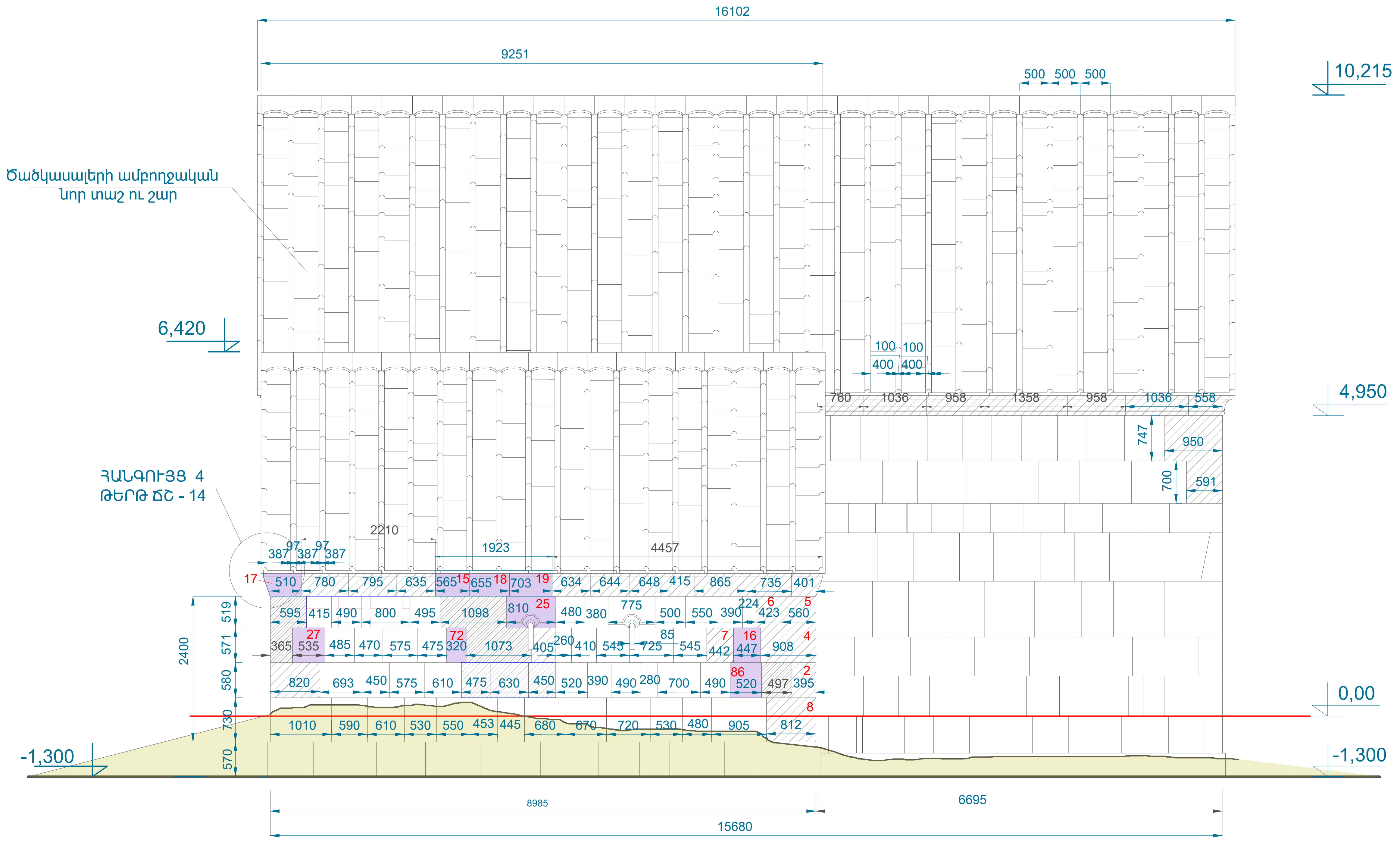

Քանդում վերաշարում

Բեկորների վերաշար

Նոր տաշ ու շար

Պահպանված մաս

Հեռացվող հողի զանգված

ՀՅՈՒՍԻՍԱՅԻՆ ՃԱԿԱՏ Մ 1:75

Տնօրեն	Հ Օհանյան		ՀՀ Լոռու մարզ գ Կաճաճկուտ Սեղվու վանք և ամրոց վերականգնման ամրակայման նախագիծ			
ՆԳՃ	Ա Ջալալյան					
Ճարտարապետ	Ն Օհանյան		ՃԱՐՏԱՐԱՊԵՏԱ-ՇԻՆԱՐԱՐԱԿԱՆ	ԳԻՐՔ	ԹԵՐԹ	ԹԵՐԹԵՐ
Ճարտարապետ	Ս.Մելիք-Քարամյան		ՀՅՈՒՍԻՍԱՅԻՆ ՃԱԿԱՏ Մ 1:75	3	ՃԿ - 10	23
				ՕՀԱՆՅԱՆ ԻՆԴԱՍԹՐԻԶ		

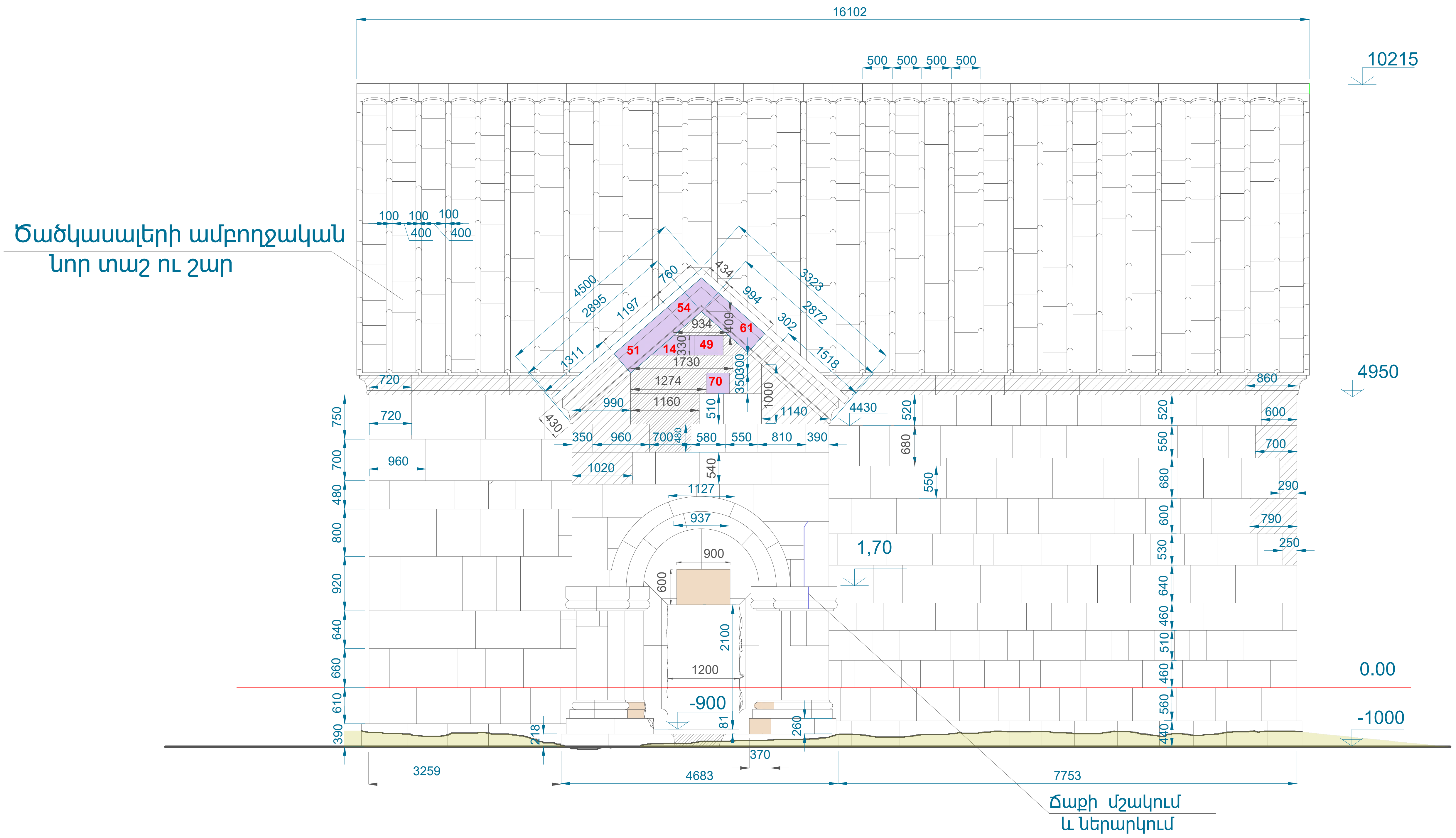

Քանդում և վերաշարում

Բեկորների վերաշար

Նոր տաշ ու շար հատվածային կցոնումով

ՀԱՐԱՎԱՅԻՆ ՃԱԿԱՏ Մ 1:75

Նոր տաշ ու շար

Պահպանված մաս

Հեռացվող հողի զանգված

Տնօրեն	Հ Օհանյան		ՀՀ Լոռու մարզ գ Կաճաճկուտ Սեդվու վանք և ամրոց վերականգնման ամրակայման նախագիծ			
ՆԳԾ	Ա Ջալալյան					
Ճարտարապետ	Ն Օհանյան		ՃԱՐՏԱՐԱՊԵՏԱ-ՇԻՆԱՐԱՐԱԿԱՆ	ԳԻՐՔ	ԹԵՐԹ	ԹԵՐԹԵՐ
Ճարտարապետ	Ս.Մելիք-Քարամյան		ՀԱՐԱՎԱՅԻՆ ՃԱԿԱՏ Մ 1:75	3	ՃՇ - 11	23
				ՕՀԱՆՅԱՆ ԻՆԴԱՍԹՐԻԶ		

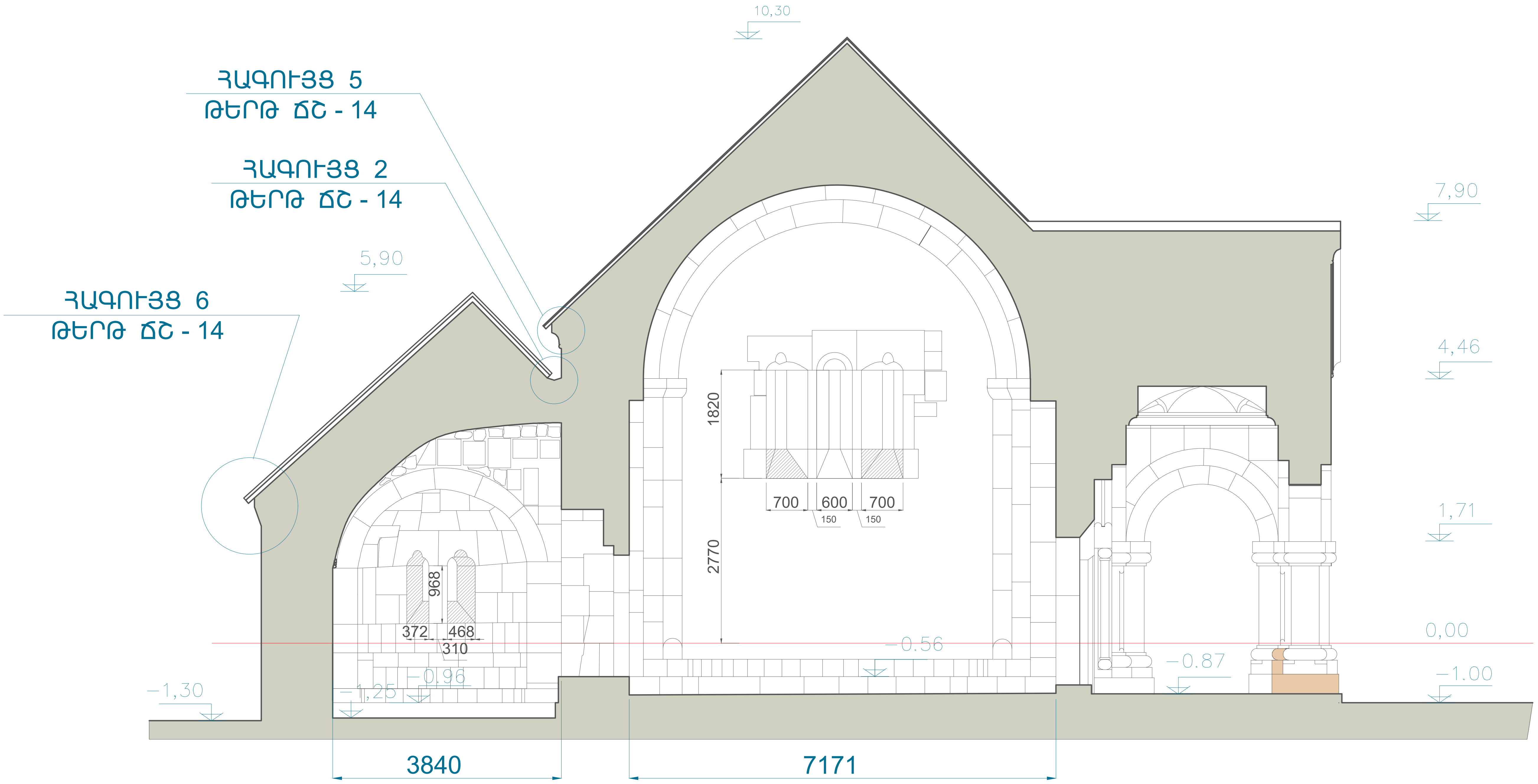

ԿՏՐՎԱԾՔ 1-1 Մ:75

Նոր տաշ ու շար

Նոր տաշ ու շար հատվածային կցոնումով

Պահպանված մաս

Տնօրեն	Հ Օհանյան	ՀՀ Լոռու մարզ գ Կաճաճկուտ Սեղվու վանք և ամրոց վերականգման ամրակայման նախագիծ			
ՆԳՃ	Ա Ջալալյան				
Ճարտարապետ	Ն Օհանյան	ՃԱՐՏԱՐԱՊԵՏԱ-ՇԻՆԱՐԱՐԱԿԱՆ	ԳԻՐՔ	ԹԵՐԹ	ԹԵՐԹԵՐ
Ճարտարապետ	Ս.Մելիք-Քարամյան	ԿՏՐՎԱԾՔ 1-1 Մ 1:75	3	ՃՇ - 12	25
			ՕՀԱՆՅԱՆ ԻՆՂԱՍԹՐԻՉ		

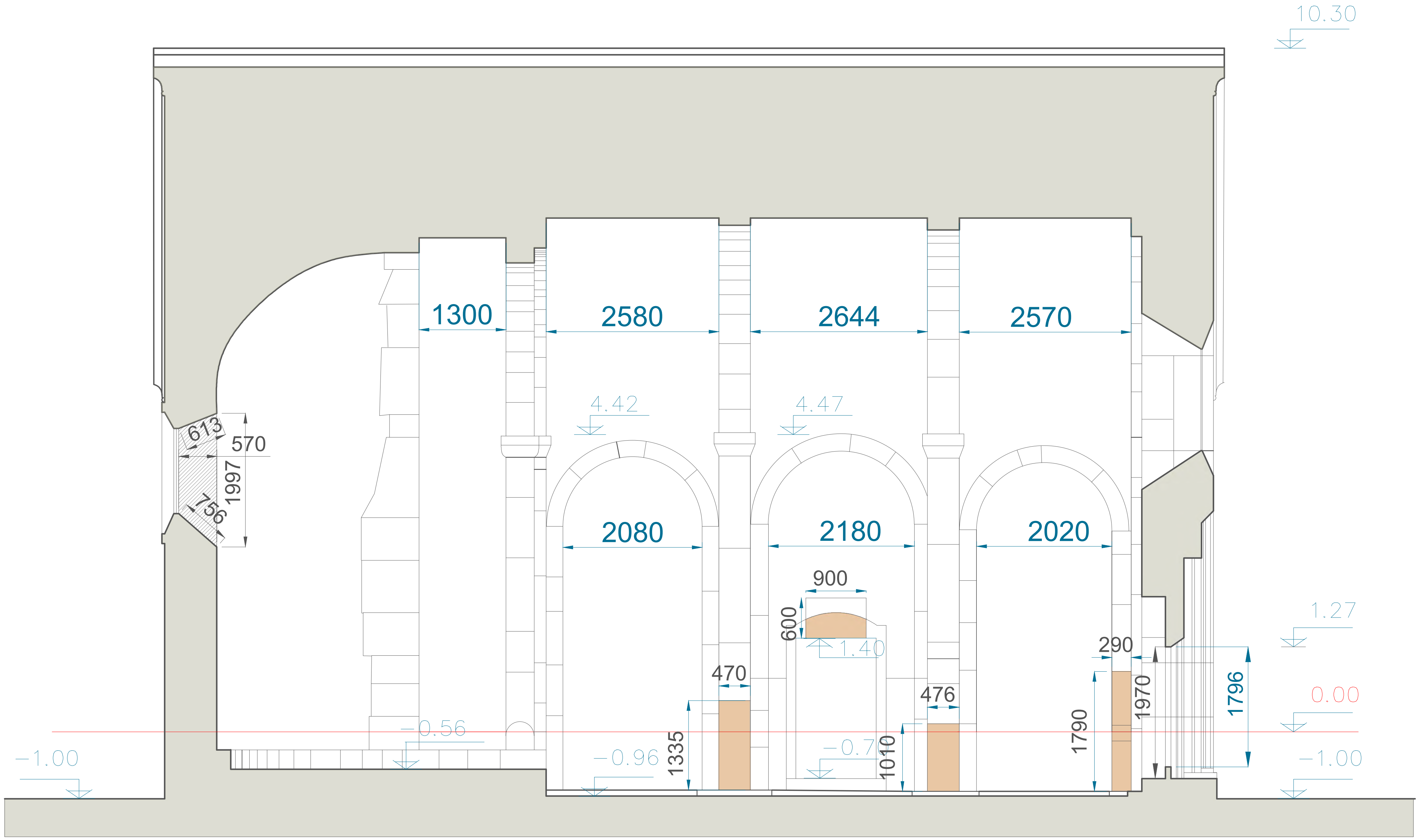

Նոր տաշ ու շար

Նոր տաշ ու շար հատվածային կցռնումով

Պահպանված մաս

ԿՏՐՎԱԾՔ 2-2 Մ 1:75

Տնօրեն	Հ Օհանյան	ՀՀ Լոռու մարզ գ Կաճաճկուտ Սեղվու վանք և ամրոց վերականգման ամրակայման նախագիծ	
ՆԳԾ	Ա Ջալալյան		
Ճարտարապետ	Ն Օհանյան	ՃԱՐՏԱՐԱՊԵՏԱՇԻՆԱՐԱՐԱԿԱՆ	ԳԻՐՔ 3 / ԹԵՐԹ ՃՇ - 13 / ԹԵՐԹԵՐ 25
Ճարտարապետ	Ս.Մելիք-Քարամյան	ԿՏՐՎԱԾՔ 2-2 Մ 1:75	ՕՀԱՆՅԱՆ ԻՆԴԱՍԹՐԻՉ

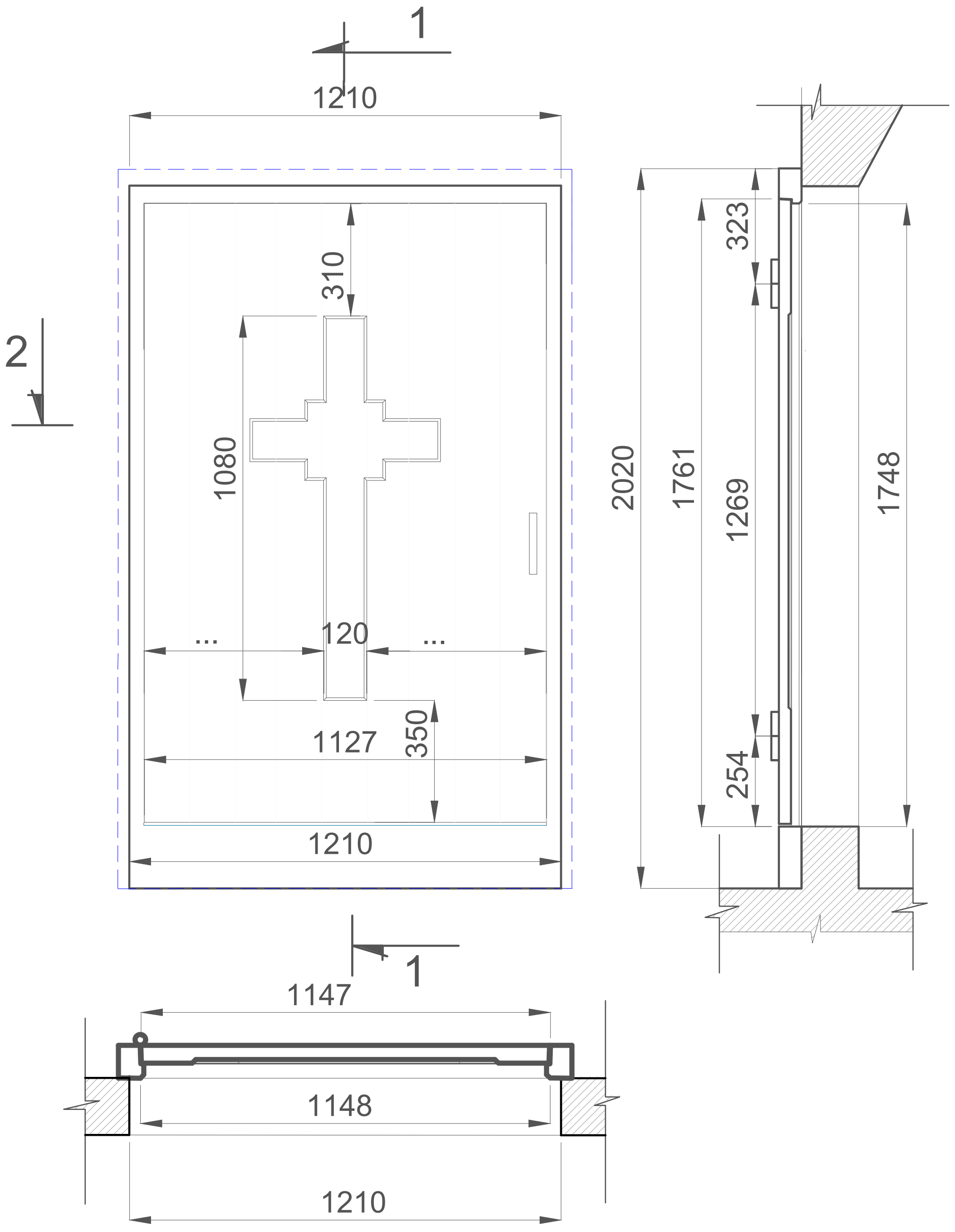

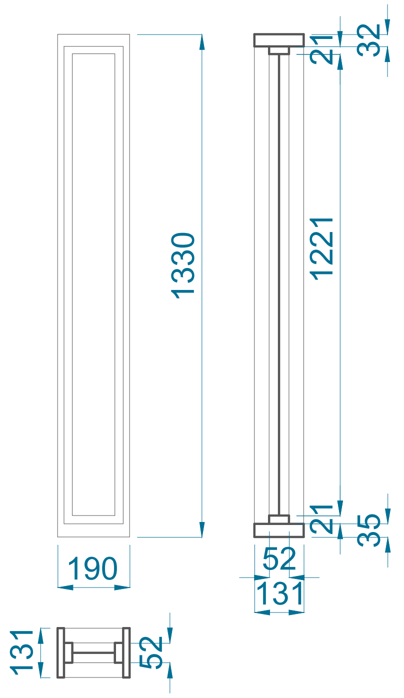

ԼՈՒՍԱՄՈՒՏ ԱՐԵՎԵԼՅԱՆ ՃԱԿԱՏ

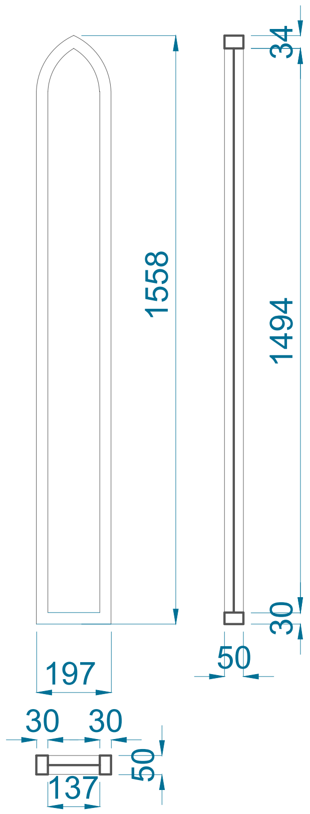

ԼՈՒՍԱՄՈՒՏ ԱՐԵՎՄՏՅԱՆ ՃԱԿԱՏ Մ 1:20

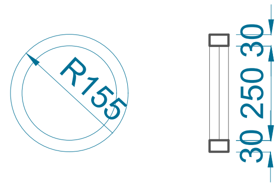

ԼՈՒՍԱՄՈՒՏ 2 ՀԱՏ ԱՐԵՎՄՏՅԱՆ ՉԱԿԱՏ Մ 1:20

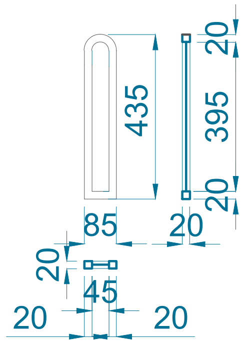

ԼՈՒՍԱՄՈՒՏ 2 ՀԱՏ ՀՅՈՒՍԻՍԱՅԻՆ ՃԱԿԱՏ Մ 1:20

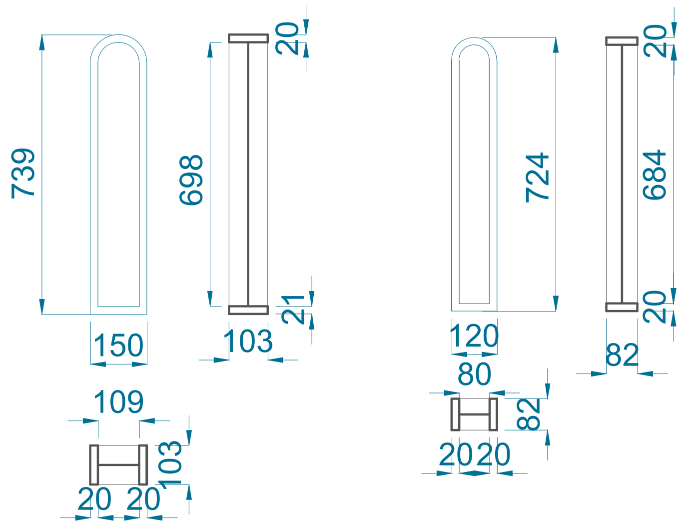

ԼՈՒՍԱՄՈՒՏՆԵՐ ԱՐԵՎԵԼՅԱՆ ՃԱԿԱՏ Մ 1:20

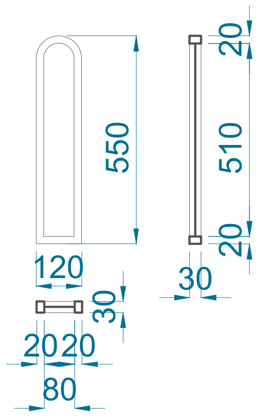

ԼՈՒՍԱՄՈՒՏ 2 ՀԱՏ ԱՐԵՎԵԼՅԱՆ ՃԱԿԱՏ Մ 1:20

....

ՀԱՐԱՎԱՅԻՆ ՃԱԿԱՏ Մ 1:20

Տնօրեն	Հ Օհանյան		ՀՀ Լոռու մարզ գ Կաճաճկուտ Սեղվու վանք և ամրոց վերականգնման ամրակայման նախագիծ		
ՆԳՃ	Ա Ջալալյան				
Ճարտարապետ	Ն Օհանյան		ՃԱՐՏԱՐԱՊԵՏԱ-ՇԻՆԱՐԱՐԱԿԱՆ	ԳԻՐՔ	ԹԵՐԹ	ԹԵՐԹԵՐ
Ճարտարապետ	Ս.Մելիք-Քարամյան		ԴՈՒՌ և ԼՈՒՍԱՄՈՒՏՆԵՐ Մ 1:20	3	ՃՇ-14	25
				ՕՀԱՆՅԱՆ ԻՆԴԱՍԹՐԻԶ		

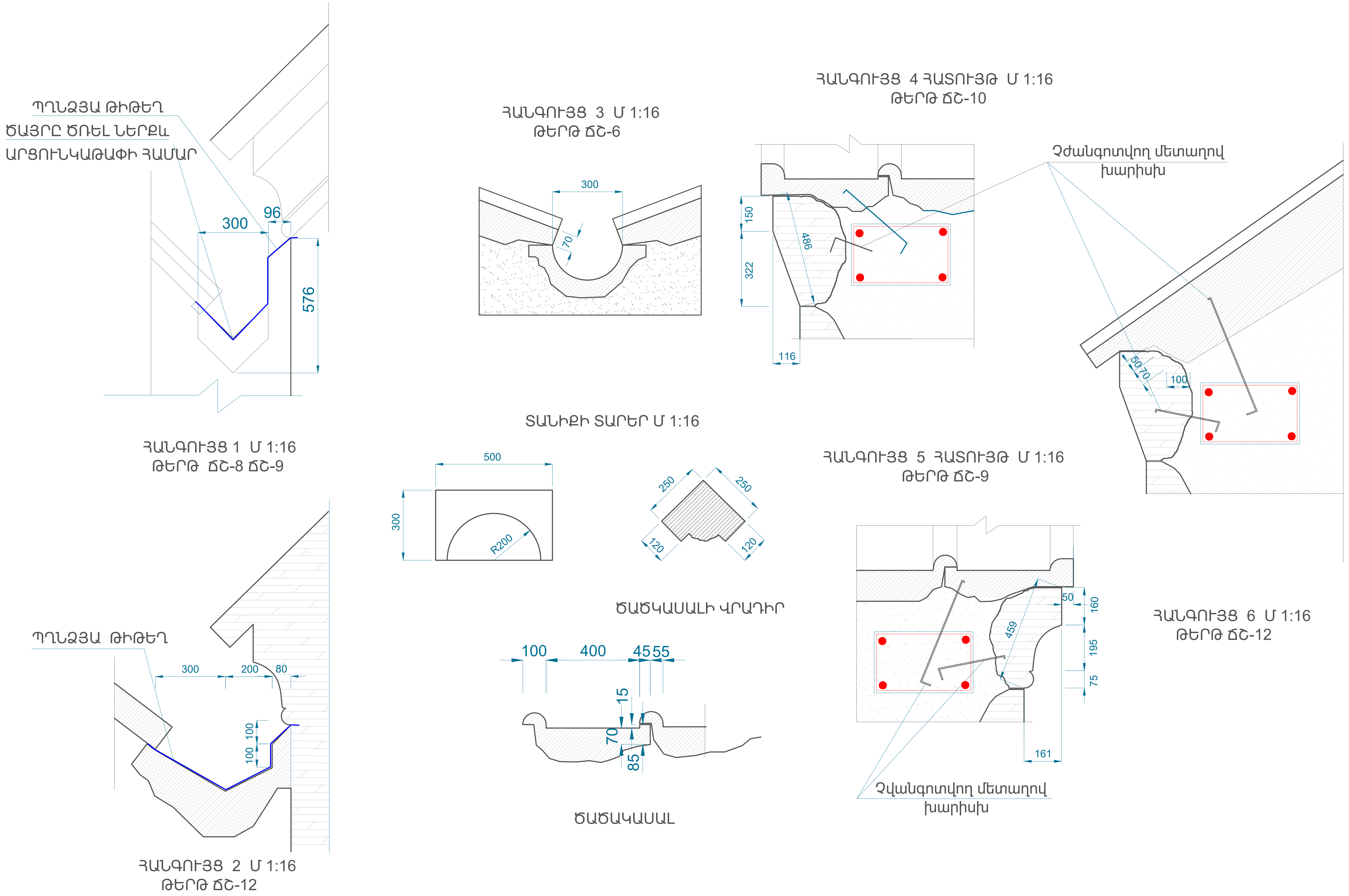

Տնօրեն	Հ Օհանյան		ՀՀ Լոռու մարզ գ Կաճաճկուտ Սեղվու վանք և ամրոց վերականգման ամրակայման նախագիծ			
ՆԳՃ	Ա Ջալալյան					
Ճարտարապետ	Ն Օհանյան		ՃԱՐՏԱՐԱՊԵՏԱՇԻՆԱՐԱՐԱԿԱՆ	ԳԻՐՔ	ԹԵՐԹ	ԹԵՐԹԵՐ
Ճարտարապետ	Ս.Մելիք-Քարամյան		Հանգույցներ և տանիքի տարրեր	3	ՃԾ - 15	25
				ՕՀԱՆՅԱՆ ԻՆԴԱՍԹՐԻՉ		

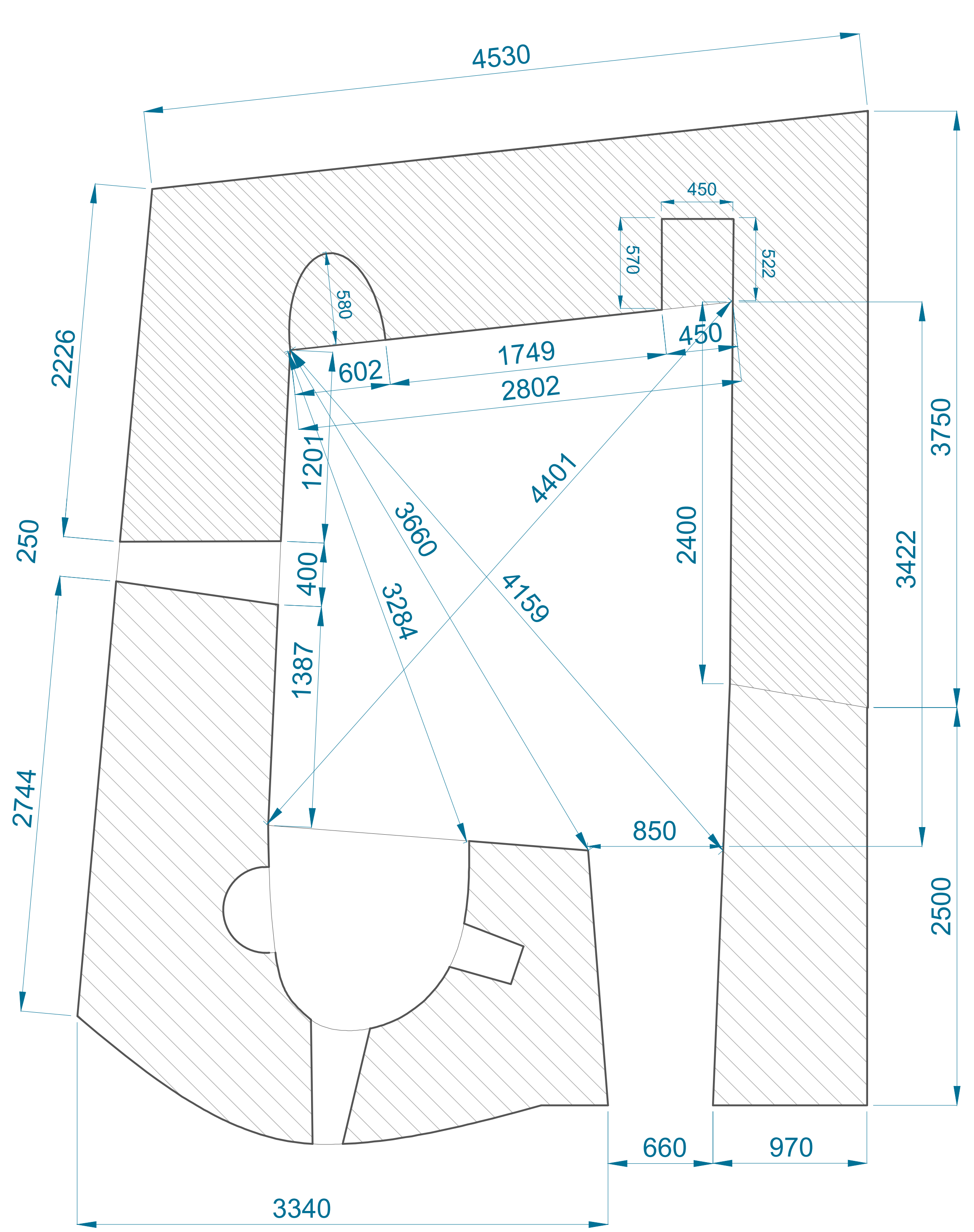

ՀԱՏԱԿԱԳԻԾ Մ 1:40

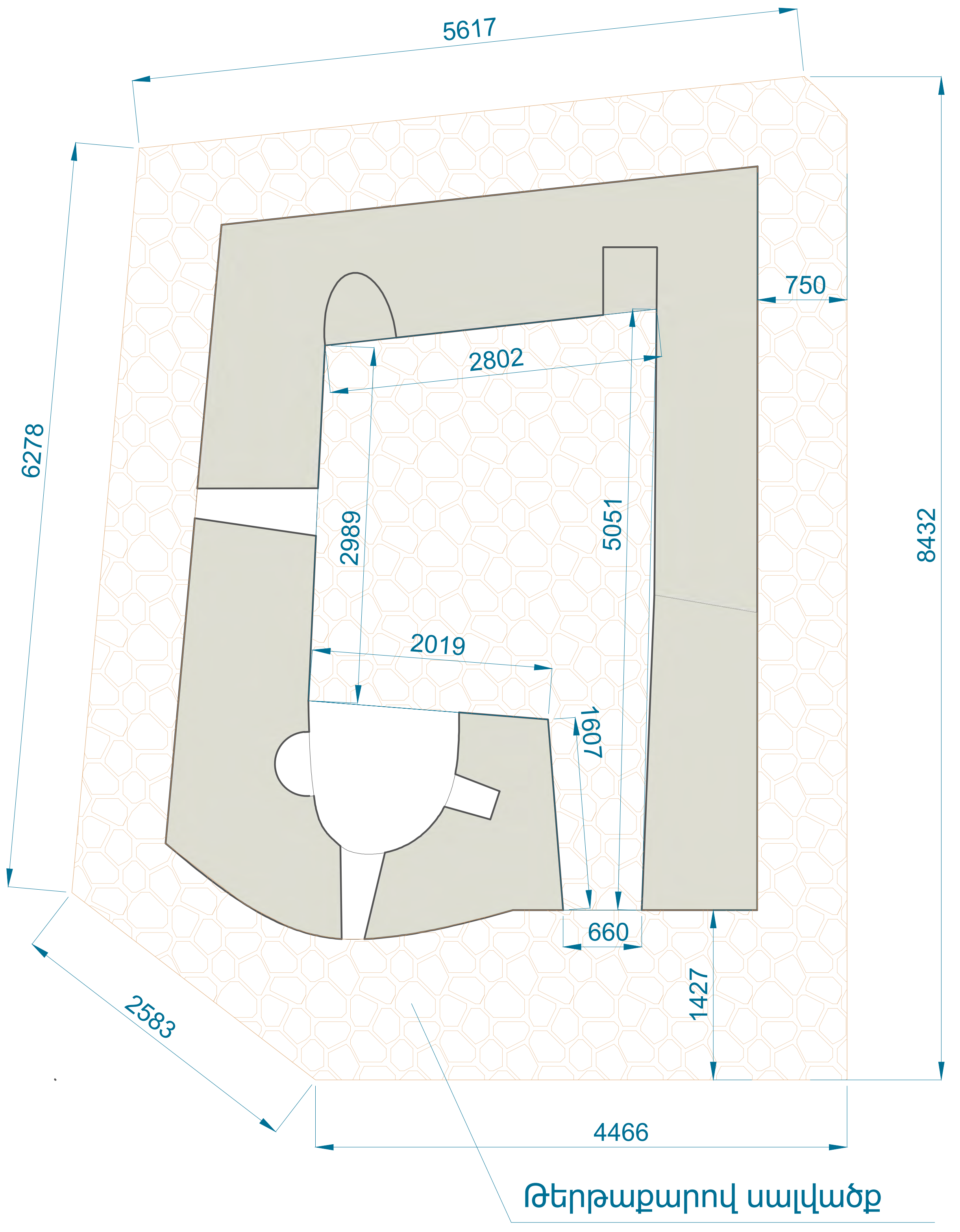

ՍԱԼՎԱԾՔԻ ՀԱՏԱԿԱԳԻԾ Մ 1:50

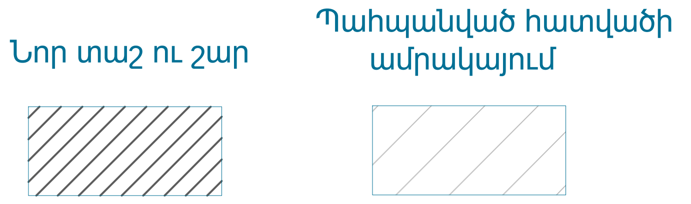

Տնօրեն	Հ Օհանյան		ՀՀ Լոռու մարզ գ Կաճաճկուտ Սեդվու վանք և ամրոց վերականգման ամրակայման նախագիծ			
ՆԳԾ	Ա Զալյան					
Ճարտարապետ	Ն Օհանյան		ՃԱՐՏԱՐԱՊԵՏԱ-ՇԻՆԱՐԱՐԱԿԱՆ	ԳԻՐՔ	ԹԵՐԹ	ԹԵՐԹԵՐ
Ճարտարապետ	Ս.Մելիք-Քարամյան		Դիտաշտարակ Հատակագիծ Մ 1:40 Սալվածքի սխեմա Մ 1:50	3	ՃՇ - 16	25
				ՕՀԱՆՅԱՆ ԻՆԴԱՍԹՐԻԶ		

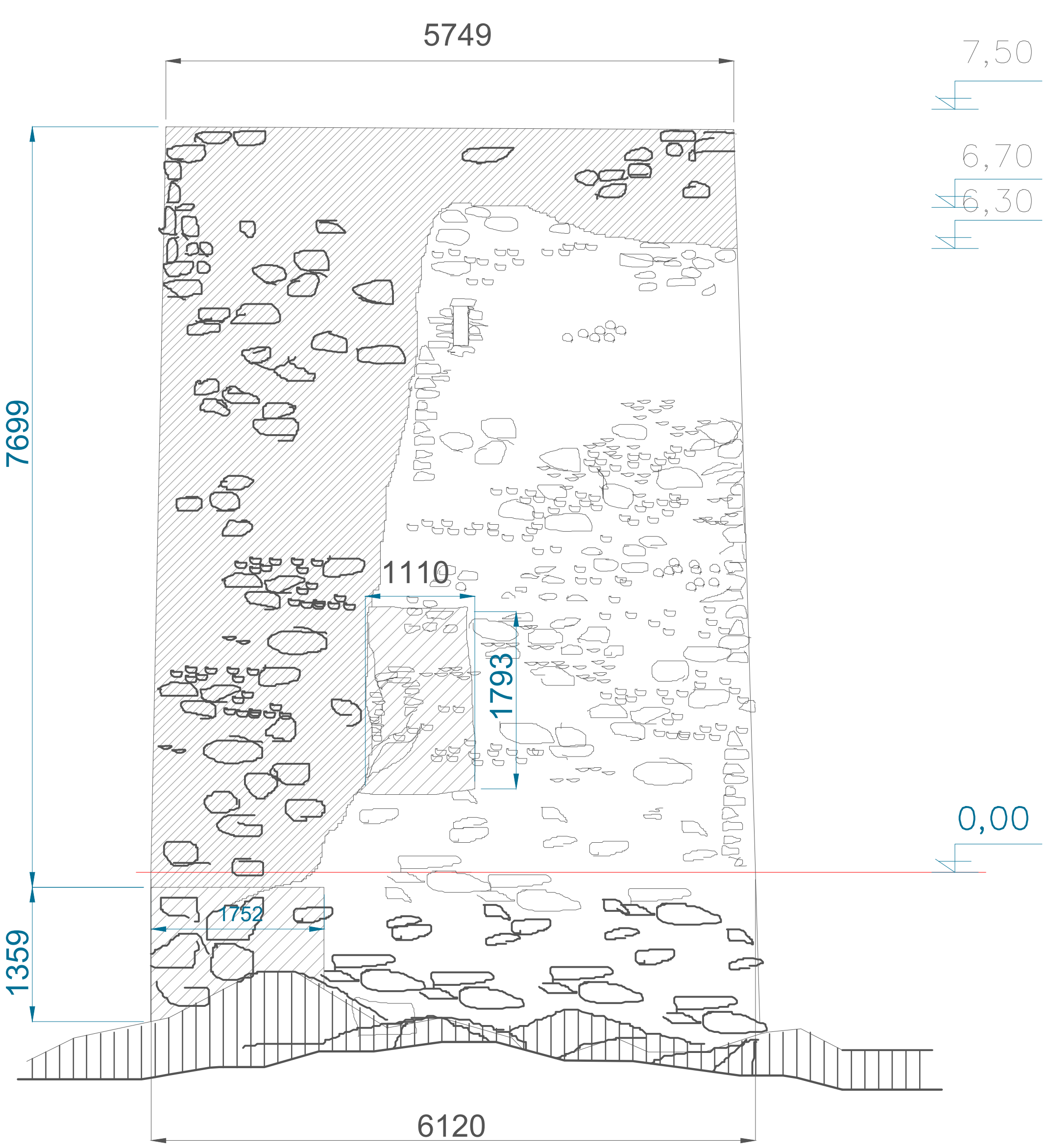

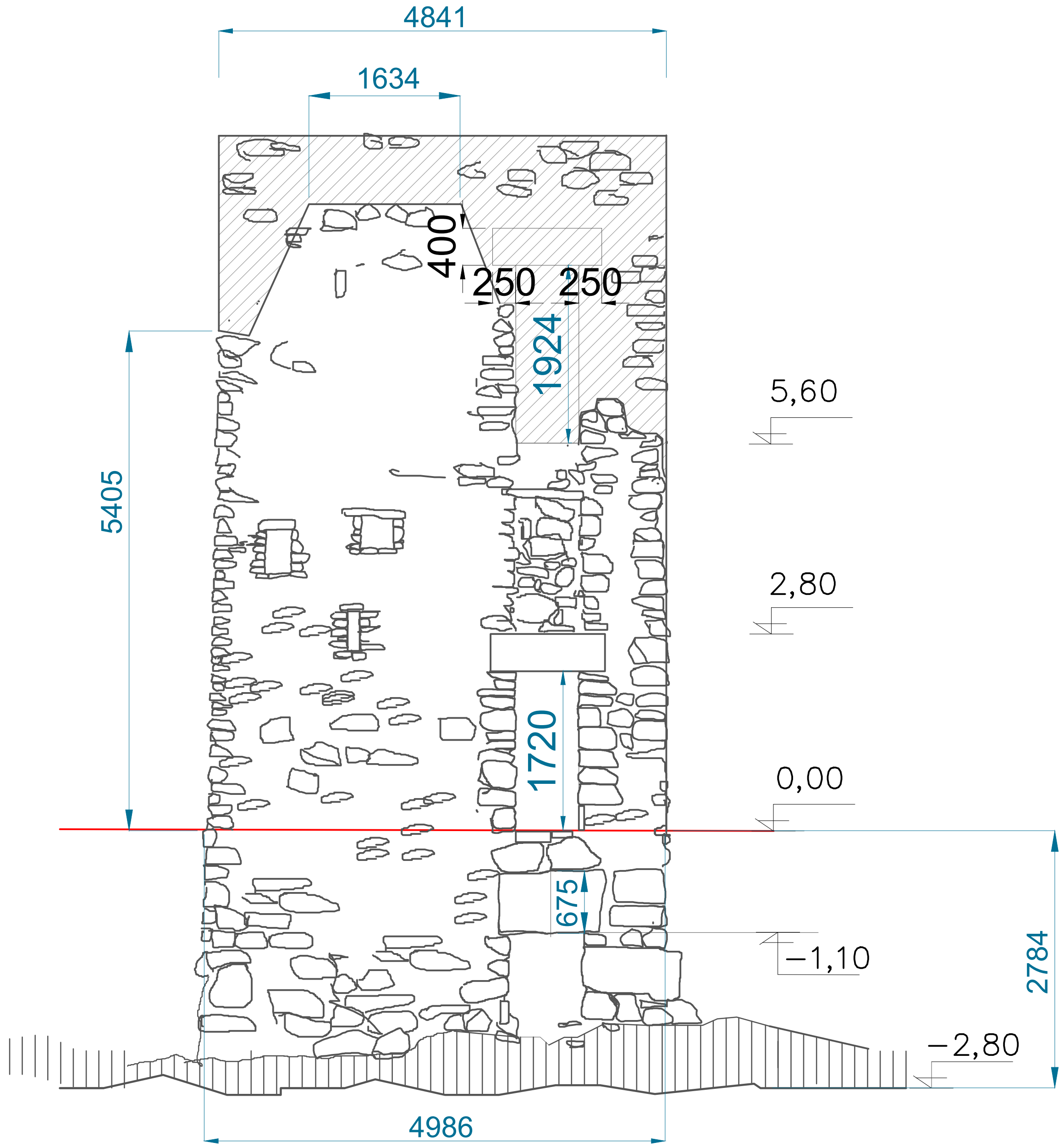

ՀԱՐԱՎԱՅԻՆ ՃԱԿԱՏ Մ 1:75

ԱՐԵՎԵԼՅԱՆ ՃԱԿԱՏ Մ 1:75

Պահպանված պատի ամրացում

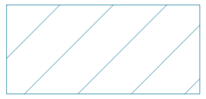

Պահպանված մաս

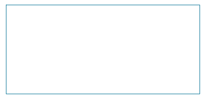

Նոր տաշ ու շար

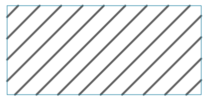

Մաքրվող փլատակներ

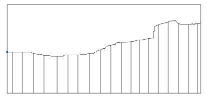

Տնօրէն	Հ Օհանյան		ՀՀ Լոռու մարզ գ Կաճաճկուտ Սեղվու վանք և ամրոց վերականգնման ամրակայման նախագիծ			
ՆԳՃ	Ա Զալյալյան					
Ճարտարապետ	Ն Օհանյան		ՃԱՐՏԱՐԱՊԵՏԱՇԻՆԱՐԱՐԱԿԱՆ	ԳԻՐՔ	ԹԵՐԹ	ԹԵՐԹԵՐ
Ճարտարապետ	Ս.Մելիք-Քարամյան		ԴԻՏԱՇՏԱՐԱԿ ԱՐԵՎԵԼՅԱՆ ԵՎ ՀԱՐԱՎԱՅԻՆ ՃԱԿԱՏՆԵՐ Մ 1:75	3	ՃՇ - 17	25
				ՕՀԱՆՅԱՆ ԻՆԴԱՍԹՐԻԶ		

ՀՅՈՒՍԻՍԱՅԻՆ ՃԱԿԱՏ Մ 1:75

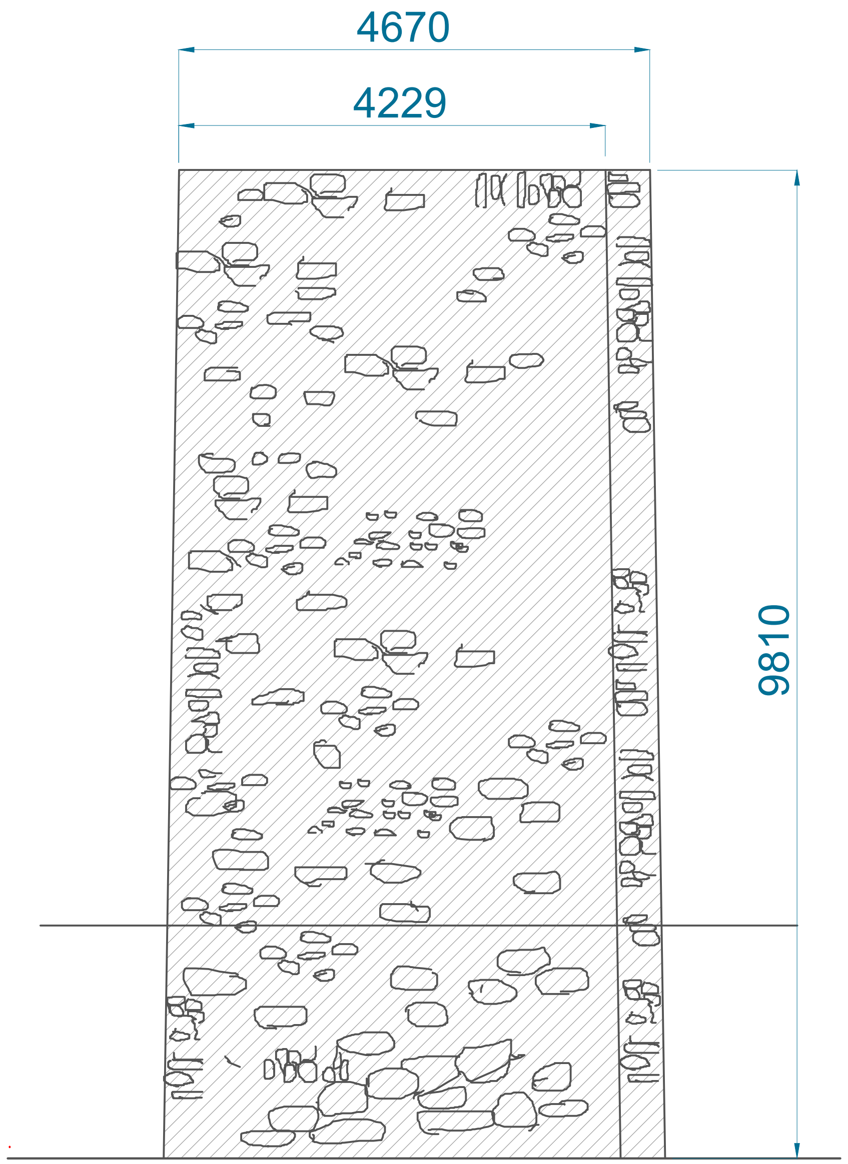

ԱՐԵՎՄՏՅԱՆ ՃԱԿԱՏ Մ 1:75

Պահպանված մաս

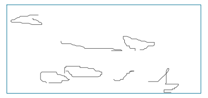

Վերաշար
նոր տաշ ու շար

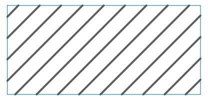

Մաքրվող փլատակներ

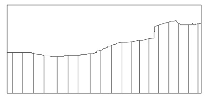

Տնօրեն	Հ Օհանյան		ՀՀ Լոռու մարզ գ Կաճաճկուտ Սեդվու վանք և ամրոց վերականգնման ամրակայման նախագիծ
ՆԳՃ	Ա Ջալալյան		
Ճարտարապետ	Ն Օհանյան		ՃԱՐՏԱՐԱՊԵՏԱ-ՇԻՆԱՐԱՐԱԿԱՆ
Ճարտարապետ	Ս.Մելիք-Քարամյան		ԴԻՏԱՇՏԱՐԱԿ ՀՅՈՒՍԻՍԱՅԻՆ ԵՎ ԱՐԵՎՄՏՅԱՆ ՃԱԿԱՏՆԵՐ

ԳԻՐՔ	ԹԵՐԹ	ԹԵՐԹԵՐ
3	ՃՇ - 18	25

ՕՀԱՆՅԱՆ ԻՆԴԱՍԹՐԻԶ

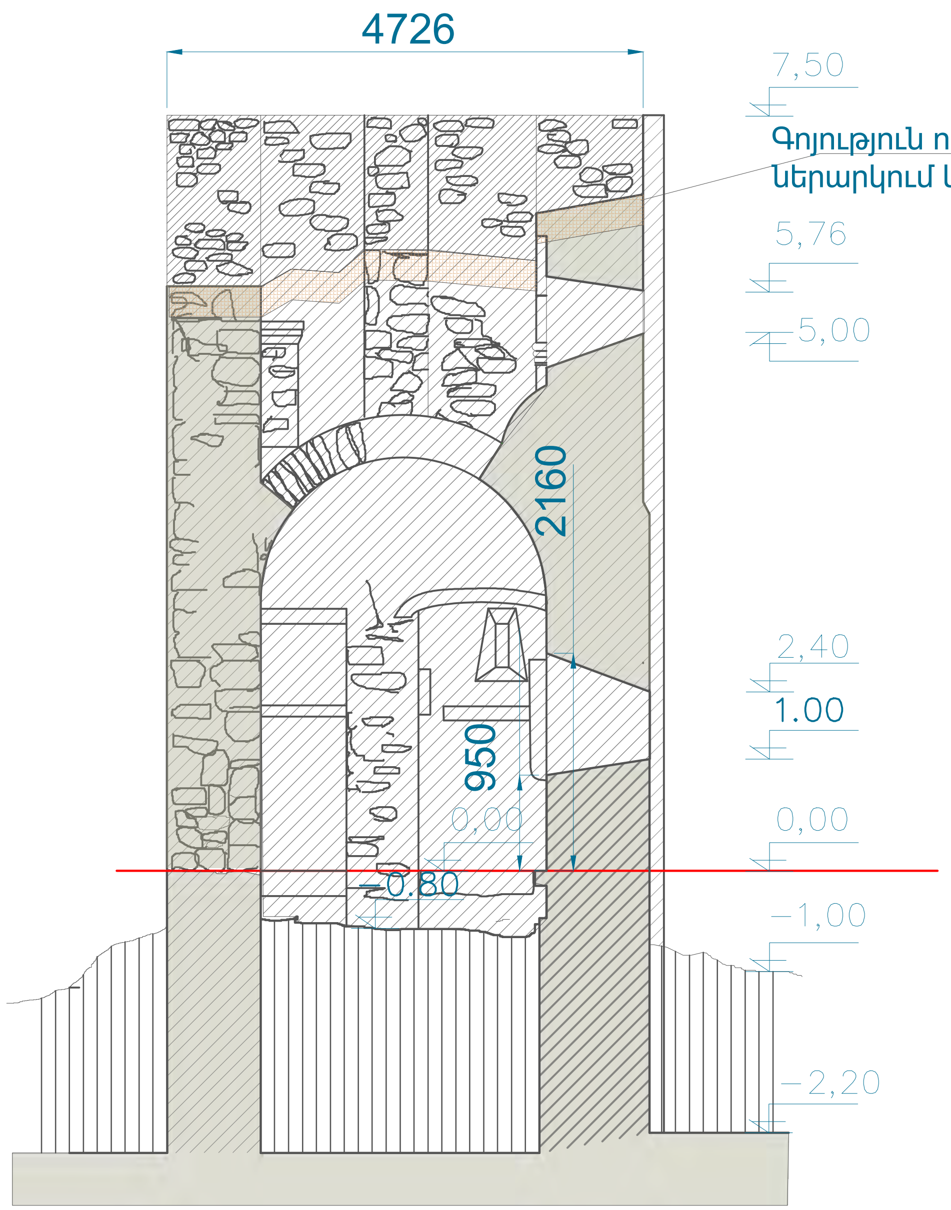

ԿՏՐՎԱԾՔ 1-1 Մ 1:75

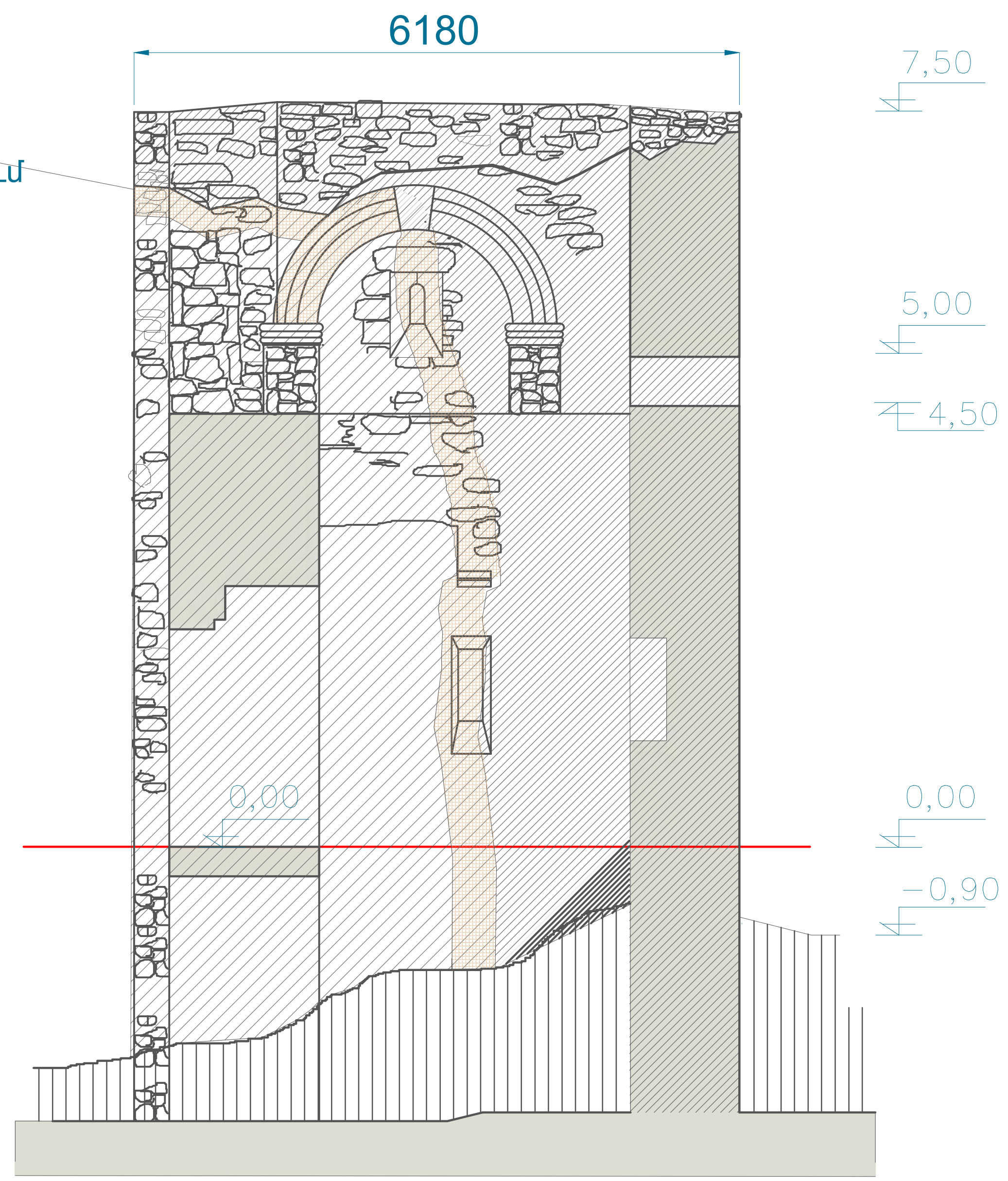

ԿՏՐՎԱԾՔ 2-2 Մ 1:75

Պահպանված պատի ամրացում

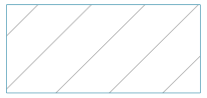

Նոր տաշ ու շար

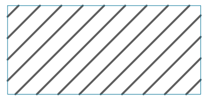

Մաքրվող փլատակներ

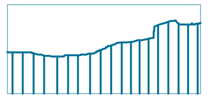

Տնօրեն	Հ Օհանյան		ՀՀ Լոռու մարզ գ Կաճաճկուտ Սեղվու վանք և ամրոց վերականգման ամրակայման նախագիծ			
ՆԳԾ	Ա Ջալալյան					
Ճարտարապետ	Ն Օհանյան		ՃԱՐՏԱՐԱՊԵՏԱՇԻՆԱՐԱՐԱԿԱՆ	ԳԻՐՔ	ԹԵՐԹ	ԹԵՐԹԵՐ
Ճարտարապետ	Ս.Մելիք-Քարամյան		ԴԻՏԱԾՏԱՐԱԿ ԿՏՐՎԱԾՔ 1-1 ԿՏՐՎԱԾՔ 2-2 Մ 1:100	3	ՃՇ - 19	25
				ՕՀԱՆՅԱՆ ԻՆԴԱՍԹՐԻԶ		

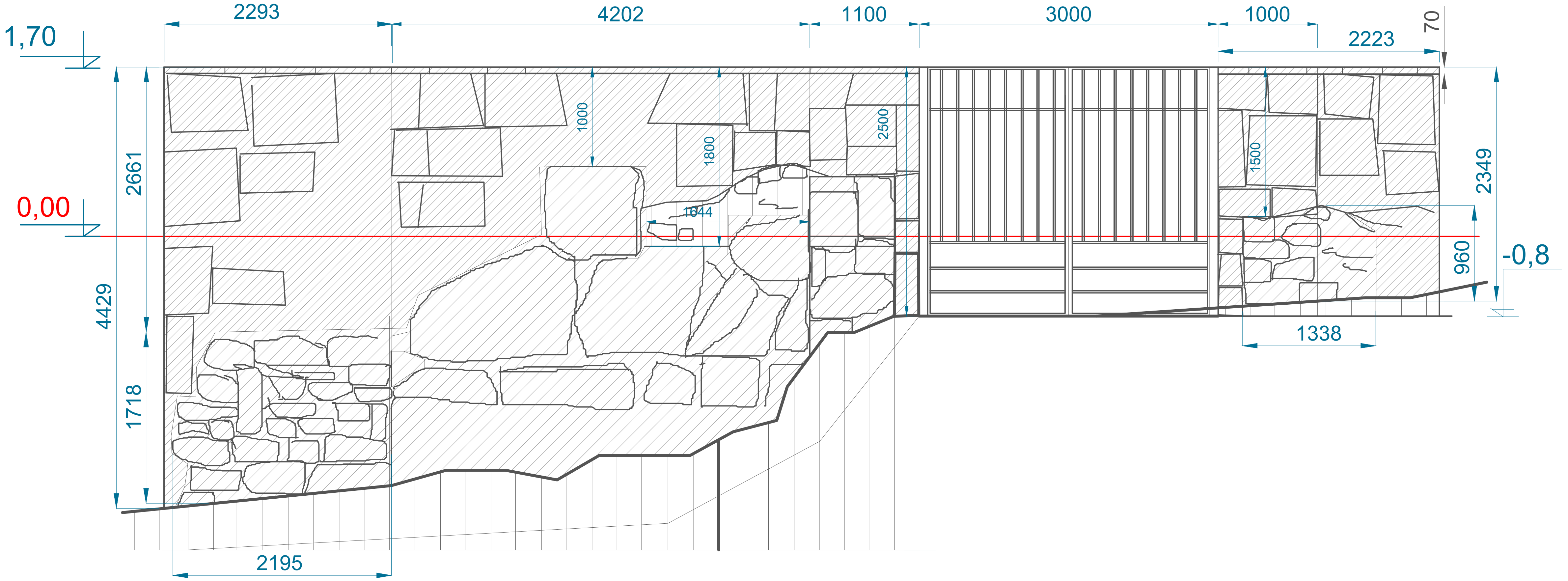

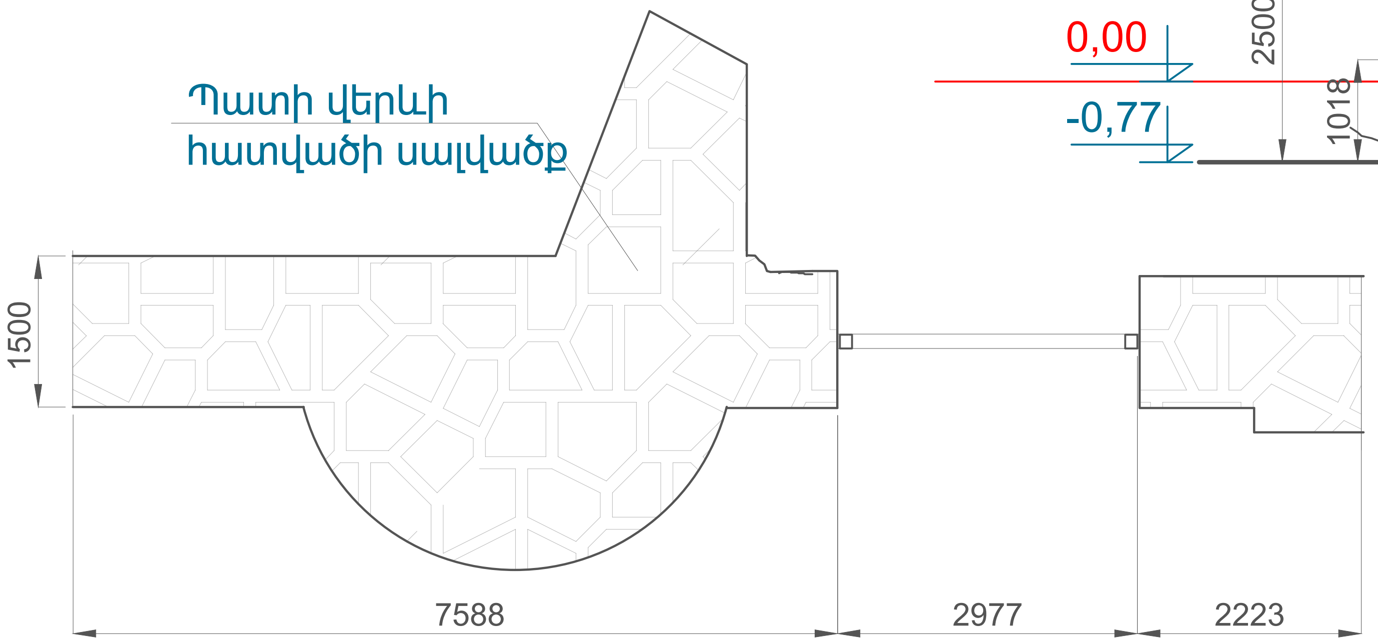

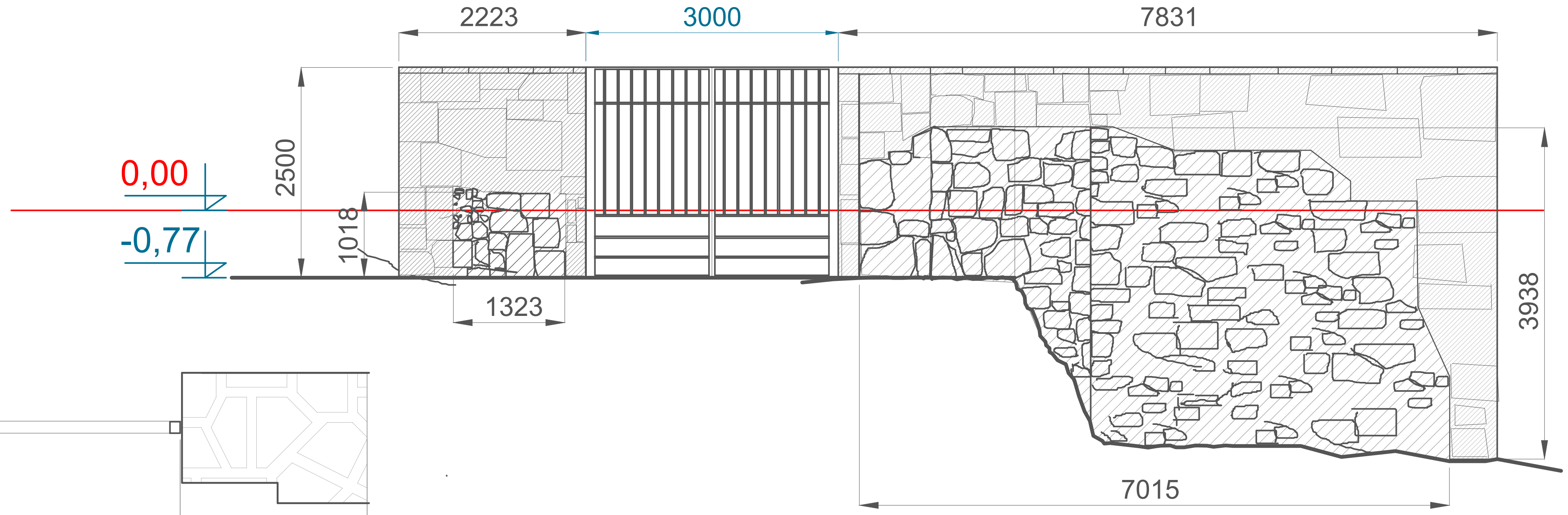

Նոր տաշ ու շար Քանդում և վերաշարում

Տնօրեն	Հ Օհանյան		ՀՀ Լոռու մարզ գ Կաճաճկուտ Սեղվու վանք և ամրոց վերականգման ամրակայման նախագիծ		
ՆԳՃ	Ա Զալալյան				
Ճարտարապետ	Ն Օհանյան		ՃԱՐՏԱՐԱՊԵՏԱ-ՇԻՆԱՐԱՐԱԿԱՆ	ԳԻՐՔ	ԹԵՐԹ	ԹԵՐԹԵՐ
Ճարտարապետ	Ս.Մելիք-Քարամյան		ՎԱՆՔԻ ՄՈՒՏՔԱՅԻՆ ՀԱՆԳՈՒՅՑ Մ 1:50 Մ 1:75	3	ՃՇ-20	25
				ՕՀԱՆՅԱՆ ԻՆԴԱՍԹՐԻԶ		

ՇԻՆ. ԱՇԽԱՏԱՆՔՆԵՐԻ ԾԱՎԱԼԱԹԵՐԹ

Մասնաշենքի անվանում.		ԱՇԽԱՏԱՆՔՆԵՐԻ ԱՆՎԱՆՈՒՄԸ	Չափման միավոր				
			քմ	խմ	գծմ	տոննա	լ
ԵԿԵՂԵՑԻ	1	Տախտակամածի կապում և քանդում	419,4				
	2	Եկեղեցու,սրահի և մատուռի ծածկերի և թաղերի մաքրում քայքայված ծածկասալերից և կրաշաղախից		250			
	3	Եկեղեցու սրահի և մատուռի հատակների մաքրում քայքայված սալերից և կրաշաղախից		75,1			
	4	Պատերի նոր տաշ ու շար	24.8				
	5	Պատերի քանդում և վերաշար	24,3				
	6	Պատերի ընկած բեկորների տեղադրում	28,5				
	7	Քիվերի բեկորների տեղադրում	6				
	8	Քիվերի բեկորների քանդում և վերաշար	21				
	9	Քիվերի նոր տաշ ու շար	9				
	10	Սալահատակի նոր տաշ ու շար	152,5				
	11	Ծածկասալերի նոր տաշ ու շար	294,9				
	12	Ջրահեռացման առվակ 500x150			10,5		
	13	Ճակատակալի վրադիր 250x250			31,0		
	14	Ճակատակալի կորագիծ սալեր 500x300			61,5		
	15	Առվակի տարր			10,0		
	16	Բեմի սվաղ կրաշաղախով	31,7				
	17	Ներքին պատերի կարանախցում		16			
	18	Արտաքին պատերի կարանախցում					106,4
	19	Մույթերի կցոնումներ հնի հեռացումով	45,0				
	20	Սրահի սյուների խարիսխների կցոնումներ հնի հեռացումով	5,5				
	21	Որմնախարիսխի քայքայված մասի նոր տաշ ու շար	5,3				
	22	Արտաքին սալահատակ	32,6				
	23	Մուտքային մասից դեպի եկեղեցի սալահատակ	133,8				
	24	Փայտե դռների պատրաստում և տեղադրում (2 դուռ)	5,5				
	25	Փայտե լուսամուտների պատրաստում և տեղադրում	1,56				
	26	Տարածքի հողի շերտի հեռացում		27			

Մասնաշենքի անվանում.		ԱՇԽԱՏԱՆՔՆԵՐԻ ԱՆՎԱՆՈՒՄԸ	Չափման միավոր				
			քմ	խմ	գծմ	տոննա	լ
ՊԱՐՍՊԱՊԱՏԻ ՄՈՏԵՑԱՅԻՆ ՄԱՍ	27	Տախտակամածի կապում և քանդում	75.4				
	28	Փլատակների մաքրում		250			
	29	Գոյություն ունեցող պատերի կարանախցում			38		
	30	Պարսպապատերի պատերի վերաշար կիսակոպտատաշ քարերով	70,8				
	31	Պարսպապատերի վերին մակերեսների գլխամասերի պաշտպանիչ շերտի իրականացում կրաշաղախով և անկանոն բազալտե քարերով	27,2				
ԴԻՏԱՀԱՐԱԿ	32	Մետաղական դարպասի քանդում և տեղադրում, վերամլակում և ներկում 3,0x2,5	7.5				
	33	Փլատակների և հողի շերտի մաքրում, հեռացում հնագետի մասնակցությամբ		308,2			
	34	Փլատակներից օգտագործվող քարերի առանձնացում և փռում աշտարակից 10-15մ հեռավորության վրա		120			
	35	Շին աղբի հեռացում 15 կմ				351	
	36	Շին հրապարակի իրականացում տարածքի նախապատրաստում	400				
	37	Տախտակամածի իրականացում	234				
	38	Պահպանված կանգուն հատվածների կարանախցում և ներարկում կրաշաղախով		23			
	39	Արտաքին պատերի շար կոպտատաշ բազալտից	190,9				
	40	Ներքին պատերի շար կոպտատաշ բազալտից	111,3				
	41	Պատերի քանդում և վերաշար	15,4				
	42	Պատերի քարերի վերաշար	90				
	43	Պատերի գլխամասերի պաշտպանիչ շերտի իրականացում անկանոն բազալտե սալերից կրաշաղախով	20,8				
	44	Աշտարակի ներքին սալահատակի իրականացում բազալտե սալերով	10,5				
	45	Արտաքին սալահատակի իրականացում բազալտե սալերով	25,0				

Տնօրեն	Հ Օհանյան		ՀՀ Լոռու մարզ գ Կաճաճկուտ Սեղվու վանք և ամրոց վերականգման ամրակայման նախագիծ			
ՆԳԾ	Ա Ջալալյան					
Ճարտարապետ	Ն Օհանյան		ՃԱՐՏԱՐԱՊԵՏԱ-ՇԻՆԱՐԱՐԱԿԱՆ	ԳԻՐՔ	ԹԵՐԹ	ԹԵՐԹԵՐ
Ճարտարապետ	Ս.Մելիք-Քարամյան		[ՇԻՆ ԱՇԽԱՏԱՆՔՆԵՐԻ ԾԱՎԱԼԱԹԵՐԹ	3	ՃԾ - 21	25
				ՕՀԱՆՅԱՆ ԻՆԴԱՍԹՐԻՉ		

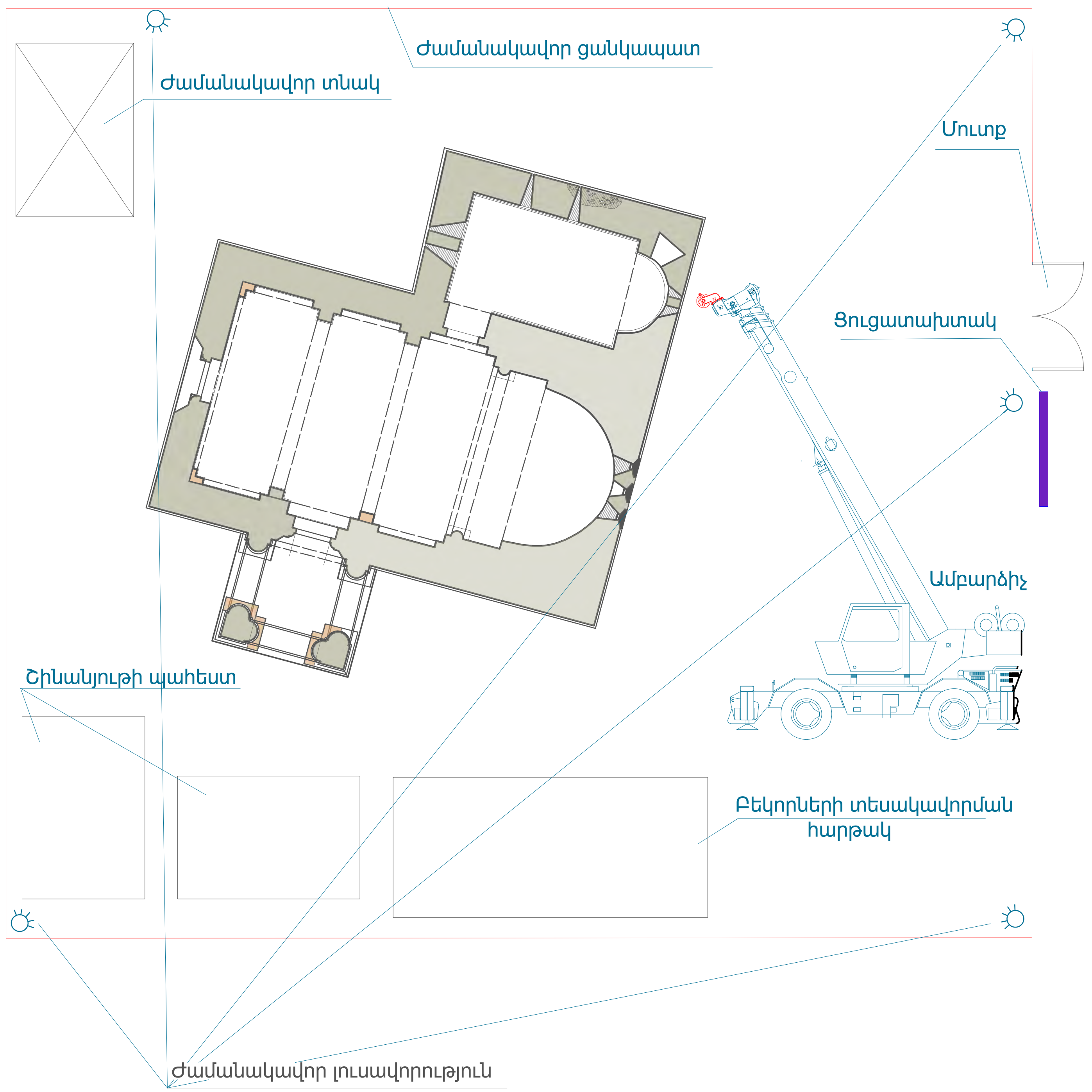

ԺԱՄԱՆԱԿԱՑՈՒՅՑ

Đ	ԱՇԽԱՏԱՆՔՆԵՐԻ ԱՆՎԱՆՈՒՄԸ	Երկու տարի																							
		1	2	3	4	5	6	7	8	9	10	11	12	1	2	3	4	5	6	7	8	9	10	11	12
	ՍՈՒՐԲ ՆՇԱՆ ԵԿԵՂԵՑԻ																								
1	Ներսի և դրսի տախտակամածերի իրականացում																								
2	Տանիքի հողածածկույթի զգուշությամբ հեռացում և քարերի լվացում																								
3	Պատերի խարխլված մասերի զգուշությամբ քանդում լվացում և վերաշար																								
4	Գոտու իրականացում և թաղի ամրակայման աշխատանքներ																								
5	Պատերի լվացում և կարանախցում																								
6	Պատերի քանդված մասերի նոր տաշ ու շար																								
7	Քիվերի իրականացում																								
8	Թաղի քանդված մասերի վերականգնում																								
9	Տանիքի իրականացում հիդրոֆոբ կրաշաղախի վրա																								
10	Ավազ սեղանի իրականացում և տեղադրում																								
11	Սալահատակի իրականացում																								
12	Մուտքի և դռների պատրաստում և տեղադրում																								
13	Ներքին մակերևույթների մաքրում																								
	ԲԱՐԵԿԱՐԳՈՒՄ																								
	Հողային աշխատանքներ																								
	Մուտքային հանգույցի վերականգնում																								
	Դարպասի վերանորոգում																								

Տնօրեն	Հ Օհանյան		ՀՀ Լոռու մարզ գ Կաճաճկուտ Սեդվու վանք և ամրոց վերականգման ամրակայման նախագիծ			
ՆԳՃ	Ա Զալալյան					
Ճարտարապետ	Ն Օհանյան		ՃԱՐՏԱՐԱՊԵՏԱ-ՇԻՆԱՐԱՐԱԿԱՆ	ԳԻՐՔ	ԹԵՐԹ	ԹԵՐԹԵՐ
Ճարտարապետ	Ս.Մելիք-Քարամյան		ՍՈՒՐԲ ՆՇԱՆ ԵԿԵՂԵՑԻ Շիարարական աշխատանքների կազմակերպում	3	ՇԿ - 1	25
				ՕՀԱՆՅԱՆ ԻՆԴԱՍԹՐԻԶ		

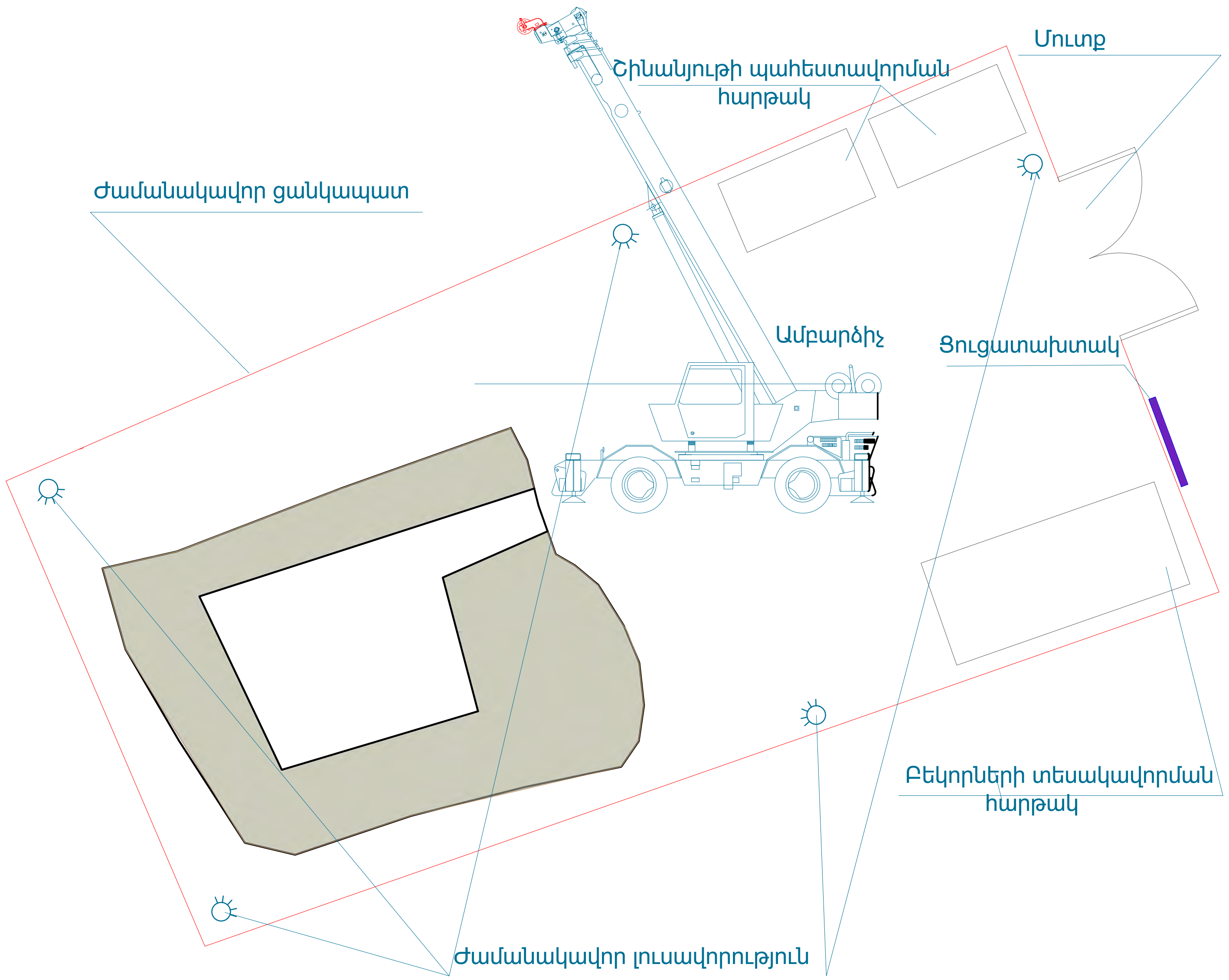

ԺԱՄԱՆԱԿԱՑՈՒՅՑ

	ԱՇԽԱՏԱՆՔՆԵՐԻ ԱՆՎԱՆՈՒՄԸ	Երկու տարի																							
		1	2	3	4	5	6	7	8	9	10	11	12	1	2	3	4	5	6	7	8	9	10	11	12
	ԴԻՏԱՇՏԱՐԱԿ																								
1	Փլատակների մաքրում և բեկորների տեսակավորում	■	■																						
2	Տախտակամածի իրականացում			■	■																				
3	Հիմքերի ամրացում					■	■																		
4	Գոյություն ունեցող պատերի կարանախցում և ներարկում						■	■	■																
5	Խարխլված պատերի քանդում վերաշարում								■	■	■	■													
6	Պատերի նոր տաշ ու շար										■	■	■	■	■	■									
7	Բետոնե գոտու իրականացում												■	■	■	■	■	■	■						
8	Հատակի սալվածքի իրականացում															■	■	■	■	■	■	■			
9	Տարածքի բարեկարգում																■	■	■	■	■	■	■	■	■

Տնօրեն	Հ Օհանյան	[signature]	ՀՀ Լոռու մարզ գ Կաճաճկուտ Սեղվու վանք և ամրոց վերականգման ամրակայման նախագիծ			
ՆԳճ	Ա Ջալալյան	[signature]				
Ճարտարապետ	Ն Օհանյան	[signature]	ՃԱՐՏԱՐԱՊԵՏԱ-ՇԻՆԱՐԱՐԱԿԱՆ	ԳԻՐՔ	ԹԵՐԹ	ԹԵՐԹԵՐ
Ճարտարապետ	Ս.Մելիք-Քարամյան	[signature]	ԴԻՏԱՇՏԱՐԱԿ Շինարարական աշխատանքների կազմակերպում	3	ՇԿ - 2	25
				ՕՀԱՆՅԱՆ ԻՆԴԱՍԹՐԻԶ		

ԱՇԽԱՏԱՆՔԱՅԻՆ ԳԾԱԳՐԵՐԻ ՏԵՂԵԿԱԳԻՐ

ԹԵՐԹ	ԱՆՎԱՆՈՒՄԸ	ԾԱՆՈԹՈՒԹ.
1	ԸՆԴՀԱՆՈՒՐ ՏՎՅԱԼՆԵՐ	
2	ՊԱՏԵՐԻ ՍԽԵՄԱ	
3	ԾԱԾԿԵՐԻ ՄԻԱՁՈՒՅԼ Ե/Բ ՏԱՐՐԵՐԻ ՍԽԵՄԱ	
4	ՏԱՆԻՔԻ ՍԽԵՄԱ	
5	ՀԱՏՈՒՅԹ 1-1	
6	ՀԱՏՈՒՅԹ 2-2	
7	ՀԱՏՈՒՅԹ 3-3	
8	ՄԻԱՁՈՒՅԼ Ե/Բ ԹԱՂ ՄԹ1	
9	ՄԻԱՁՈՒՅԼ Ե/Բ ԹԱՂ ՄԹ1 (հատույթներ 1-1...3-3)	
10	ՄԻԱՁՈՒՅԼ Ե/Բ ԹԱՂ ՄԹ2	
11	ՄԻԱՁՈՒՅԼ Ե/Բ ԹԱՂ ՄԹ2 (հատույթներ 1-1, 2-2)	
12	ՄԻԱՁՈՒՅԼ Ե/Բ ԹԱՂ ՄԹ2 (հատույթ 3-3, մասնագրեր)	
13	ՄԻԱՁՈՒՅԼ Ե/Բ ՍԱԼ ՄՍԼ1, ՄՀՇ1, ՄՀՇ2	
14	ԴԻՏԱՇՏԱՐԱԿԻ ՈՒԺԵՂԱՑՄԱՆ ՍԽԵՄԱՆԵՐ	
15	ՄԻԱՁՈՒՅԼ Ե/Բ ԷԼԵՄԵՆՏՆԵՐ ՄԺՀ1, ՄՀՍ2, ՄԳ1	

ԲԱՑԱՏՐԱԳԻՐ

ՀՀ Լոռվա մարզի Կաճաճակուտ բնակավայրի Սեդվա վանքի և ամրոցի վերականգնման և ամրակայման նախագծի կոնստրուկտորական մասը իրականացվել է «Շեմք» ՍՊԸ-ի կողմից կատարված հետազոտությունների արդյունքների հիման վրա, համաձայն ճարտարապետական գծագրերի:

Նախագծով նախատեսված է՝

- Կազմաքանդել եկեղեցու պատերի փքված և շերտավորրված տեղամասերը և տեղաշարժված քարերը:
- Մաքրել ծածկերի և պատերի վրայի բուսածածկն ու հեռացնել միջալիցքի քայքայված և թուլացած շերտերը:
- Միջալիցքը մաքրելուց և ջրի շթով լվանալուց հետո վերաշարել պատերը կիրառելով կրացեմենտավազային բարդ շաղախ, դրան հավելելով ծավալային ջրամեկուսացում և կպչունություն ապահովող բաղադրամասեր:
- Պահպանվող թաղերի և սփերաների ուժեղացման նպատակով աշխատանքները սկսելուց առաջ, կամարների կայունության ապահովման համար, կատարել կամարների բեռնաթափման միջոցառումներ:
- Պահպանվող տարրերի մաքրման աշխատանքների ավարտից հետո՝ դրանք լվանալ ջրի շթով:
- Իրականացնել միաձույլ երկաթբետոնյա թաղերը և սալը:
- Պատերի պահպանվող հատվածների մեջ անցքերը իրականացնել շաղափման միջոցով:
- Անցքեր մեջ խարսխաձողերը խարսխել կրացեմենտային բարդ շաղախով:
- Տանիքալանջերի թեքություններն ապահովելու ընթացքում ծածկի թեթևացման նպատակով, առավել մասիվ տեղամասերը իրականացնել թեթև բետոնից:
- Մինչ տանիքի ծածկասալերի տեղադրումը, դրանց տակ իրականացնել բազալտաթելի մանրաբջիջ ցանցերով ամրանավորրված կրաբետոնի հարթեցնող շերտ:
- Ծածկասալերի տեղադրման համար օգտագործել կրացեմենտաավազային բարդ շաղախ, դրան հավելելով կպչունակություն և ծավալային ջրաանթափանցելիություն ապահովող հավելանյութեր:
- Դիտաշտարակի հիմքերը բացել մինչև հիմնատակ: Արտաքին կողմից իրականացնել միաձույլ երկաթբետոնյա ժապավենային հիմք, իսկ ներսում համատարած միաձույլ երկաթբետոնյա սալ:
- Ժապավենային հիմքը և սալը ամրանային խարիսխներով խարսխել գոյություն ունեցող հիմքերի հետ:
- Դիտաշտարակի վերականգնվող պատերը եզրափակել միաձույլ երկաթբետոնյա գոտիով:
- Գծագրերում բոլոր չափերը տրված են համապատասխան ճարտարապետական գծագրերի, որոնք ենթակա են տեղում ճշտման:

ՈՒՇԱԴՐՈՒԹՅՈՒՆ

Վերականգնման աշխատանքներում օգտագործվող կրաբետոնի կազմը որոշել մասնագիտացված շինարարական լաբորատոր պայմաններում:

Տնօրեն	Յ. Օհանյան		ՅՅ Լոռու մարզ գ Կաճաճակուտ Սեդվու վանք և ամրոց վերականգման ամրակայման նախագիծ		
ՆԳճ	Ա. Ջալալյան				
ՆԳԿ	Ա. Յովսեփյան		ԿՈՆՍՏՐՈՒԿՏՈՐԱԿԱՆ ՄԱՍ	ԳԻՐՔ	ԹԵՐԹ	ԹԵՐԹԵՐ
Կոնստրուկտ.	Յ. Օհանյան		ԳԾԱԳՐԵՐԻ ՑԱՆԿ, ԲԱՑԱՏՐԱԳԻՐ	3	Կ-1	15
				ՕՅԱՆՅԱՆ ԻՆԴԱՍԹՐԻԶ		

ՊԱՏԵՐԻ ՍԽԵՄԱ

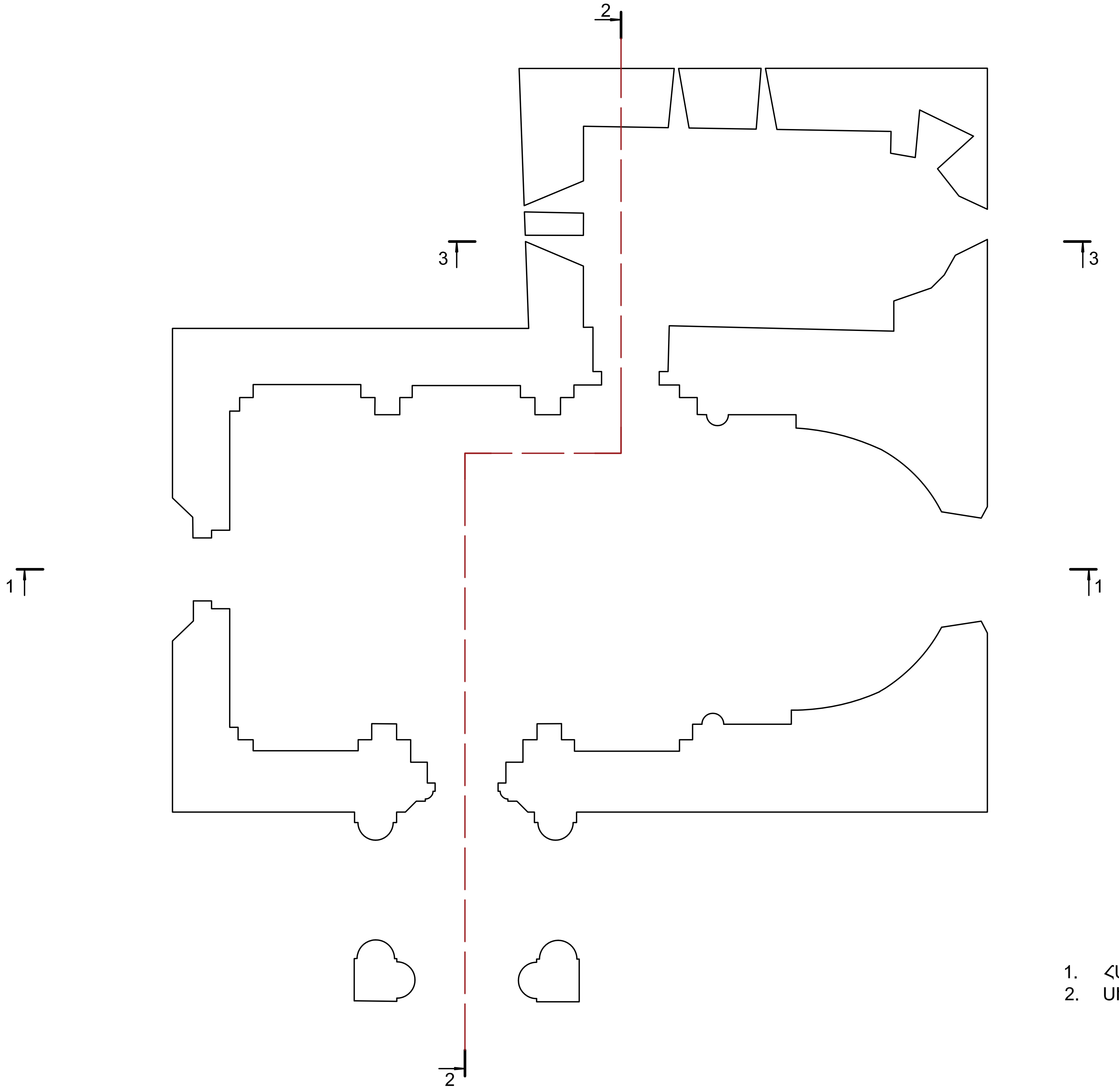

1. ՀԱՏՈՒՅԹՆԵՐԸ ՏԵՍ ԹԵՐԹ Թ.5...Թ.7:
2. ՍԽԵՄԱՆԵՐԻ ԷԼԵՄԵՆՏՆԵՐԻ ՄԱՍՆԱԳԻՐԸ ՏԵՍ ԹԵՐԹ Թ.7:

Տնօրեն	Հ. Օհանյան		ՀՀ Լոռու մարզ գ. Կաճաճկուտ Սեղվու վանք և ամրոց վերականգման ամրակայման նախագիծ			
ՆԳԾ	Ա. Ջալալյան					
ՆԳԿ	Ա. Հովսեփյան		ԿՈՆՍՏՐՈՒԿՏՈՐԱԿԱՆ ՄԱՍ	ԳԻՐՔ	ԹԵՐԹ	ԹԵՐԹԵՐ
Կոնստրուկտ.	Հ. Օհանյան		ՊԱՏԵՐԻ ՍԽԵՄԱ	3	Կ-2	15
				ՕՀԱՆՅԱՆ ԻՆԴԱՍԹՐԻԶ		

ԾԱԾԿԵՐԻ ՄԻԱՁՈՒՅԼ Ե/Բ ՏԱՐՐԵՐԻ ՍԽԵՄԱ

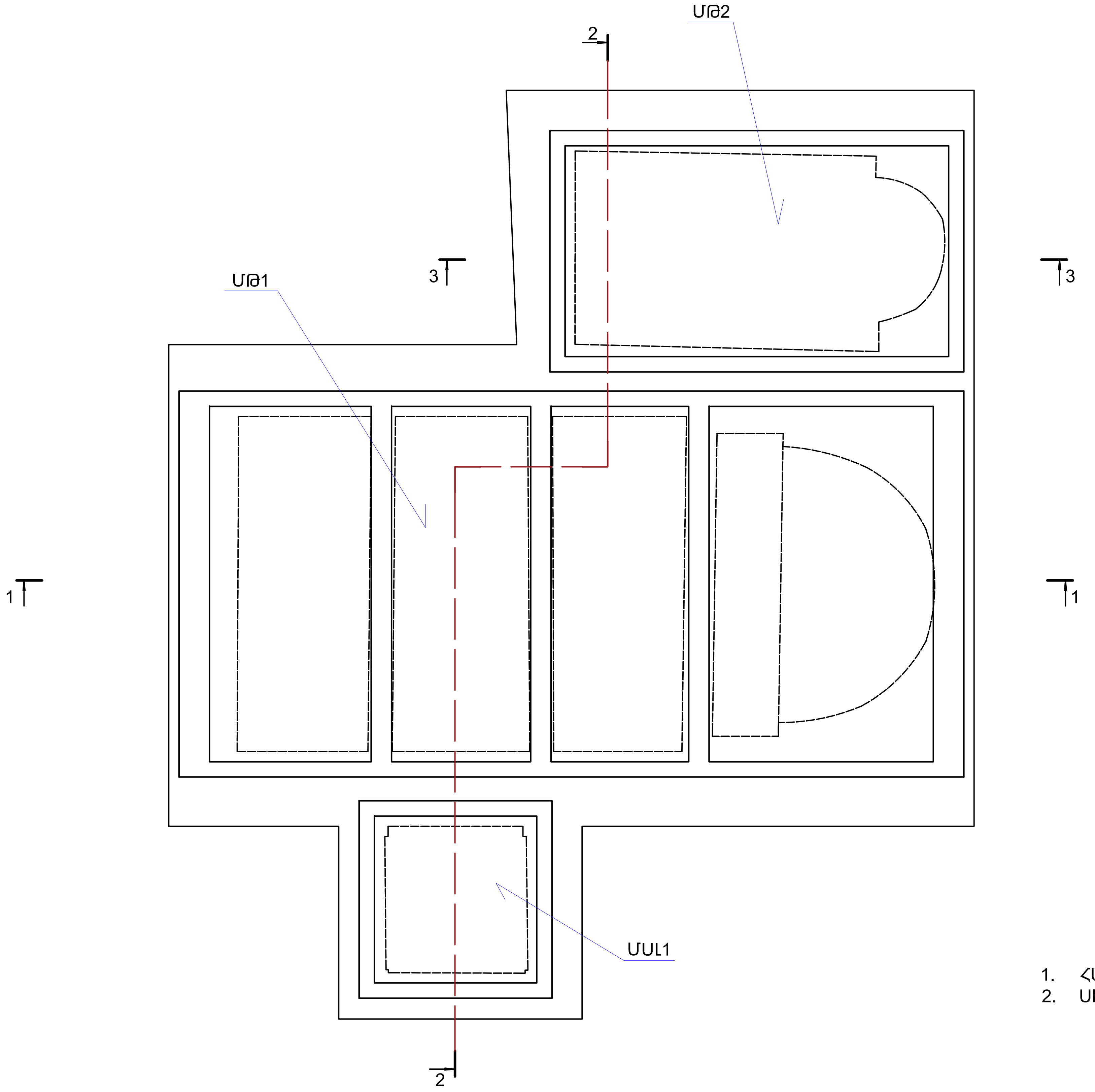

1. ՀԱՏՈՒՅԹՆԵՐԸ ՏԵՍ ԹԵՐԹ Թ.5...Թ.7:
2. ՍԽԵՄԱՆԵՐԻ ԷԼԵՄԵՆՏՆԵՐԻ ՄԱՍՆԱԳԻՐԸ ՏԵՍ ԹԵՐԹ Թ.7:

Տնօրեն	Յ. Օհանյան		ՅՅ Լոռու մարզ գ Կաճաճակուտ Սեդվու վանք և ամրոց վերականգման ամրակայման նախագիծ			
ՆԳՃ	Ա. Ջալալյան					
ՆԳԿ	Ա. Յովսեփյան		ԿՈՆՍՏՐՈՒԿՏՈՐԱԿԱՆ ՄԱՍ	ԳԻՐՔ	ԹԵՐԹ	ԹԵՐԹԵՐ
Կոնստրուկտ.	Յ. Օհանյան		ԾԱԾԿԵՐԻ ՄԻԱՁՈՒՅԼ Ե/Բ ՏԱՐՐԵՐԻ ՍԽԵՄԱ	3	Կ-3	15
				ՕՅԱՆՅԱՆ ԻՆԴԱՍԹՐԻՉ		

ՏԱՆԻՔԻ ՍԽԵՄԱ

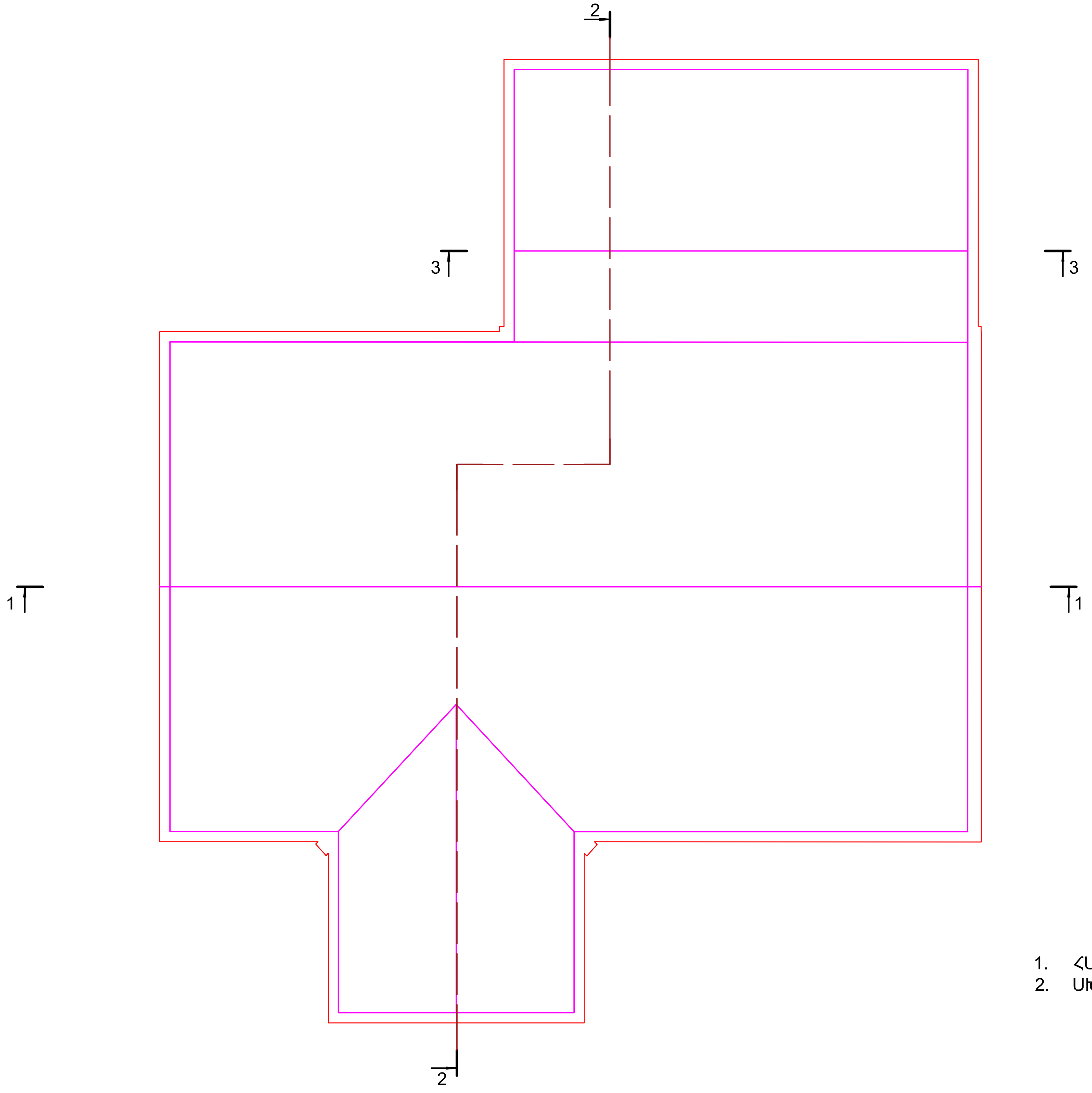

1. ՀԱՏՈՒՅԹՆԵՐԸ ՏԵՍ ԹԵՐԹ Թ.5...Թ.7:
2. ՍԽԵՄԱՆԵՐԻ ԷԼԵՄԵՆՏՆԵՐԻ ՄԱՍՆԱԳԻՐԸ ՏԵՍ ԹԵՐԹ Թ.7:

Տնօրեն	Հ. Օհանյան		ՀՀ Լոռու մարզ գ Կաճաճկուտ Սեղվու վանք և ամրոց վերականգման ամրակայման նախագիծ			
ՆԳճ	Ա. Ջալալյան					
ՆԳԿ	Ա. Հովսեփյան		ԿՈՆՍՏՐՈՒԿՏՈՐԱԿԱՆ ՄԱՍ	ԳԻՐՔ	ԹԵՐԹ	ԹԵՐԹԵՐ
Կոնստրուկտ.	Հ. Օհանյան		ՏԱՆԻՔԻ ՍԽԵՄԱ	3	Կ-4	15
				ՕՀԱՆՅԱՆ ԻՆԺԱՍԹԻՉ		

ՀԱՏՈՒՅԹ 1-1

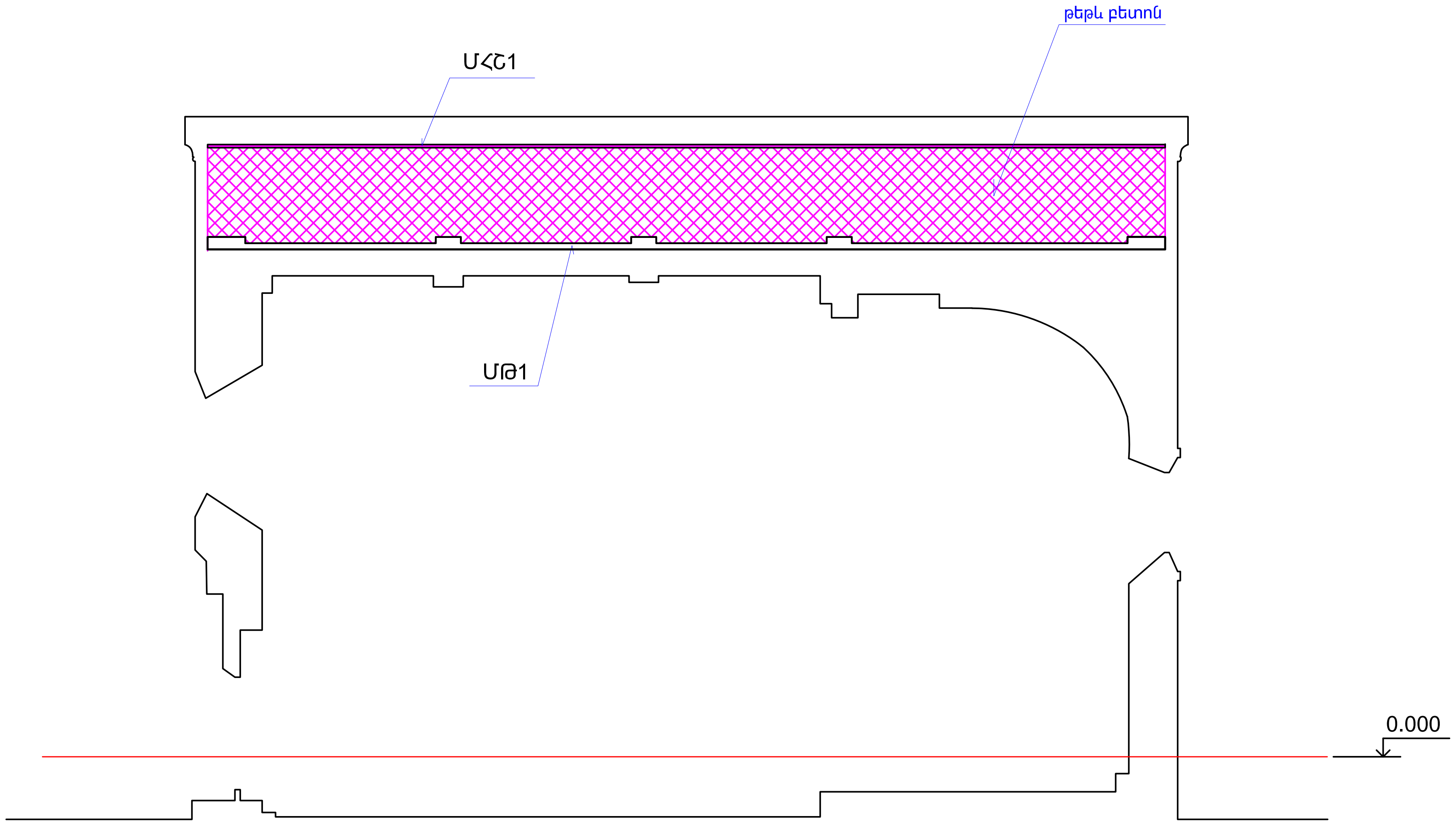

1. ՏՎՅԱԼ ԹԵՐԹԸ ԴԻՏԱՐԿԵԼ Թ.2...Թ.4 ԹԵՐԹԵՐԻ ՀԵՏ ՀԱՄԱՏԵՂ:
2. ՍԽԵՄԱՆԵՐԻ ԷԼԵՄԵՆՏՆԵՐԻ ՄԱՍՆԱԳԻՐԸ ՏԵՍ ԹԵՐԹ Թ.7:

Տնօրեն	Հ. Օհանյան		ՀՀ Լոռու մարզ գ Կաճաճկուտ Սեղվու վանք և ամրոց վերականգման ամրակայման նախագիծ			
ՆԳՃ	Ա. Ջալալյան					
ՆԳԿ	Ա. Հովսեփյան		ԿՈՆՍՏՐՈՒԿՏՈՐԱԿԱՆ ՄԱՍ	ԳԻՐՔ	ԹԵՐԹ	ԹԵՐԹԵՐ
Կոնստրուկտ.	Հ. Օհանյան		ՀԱՏՈՒՅԹ 1-1	3	Կ-5	15
				ՕՀԱՆՅԱՆ ԻՆԴԱՍԹՐԻԶ		

ՀԱՏՈՒՅԹ 2-2

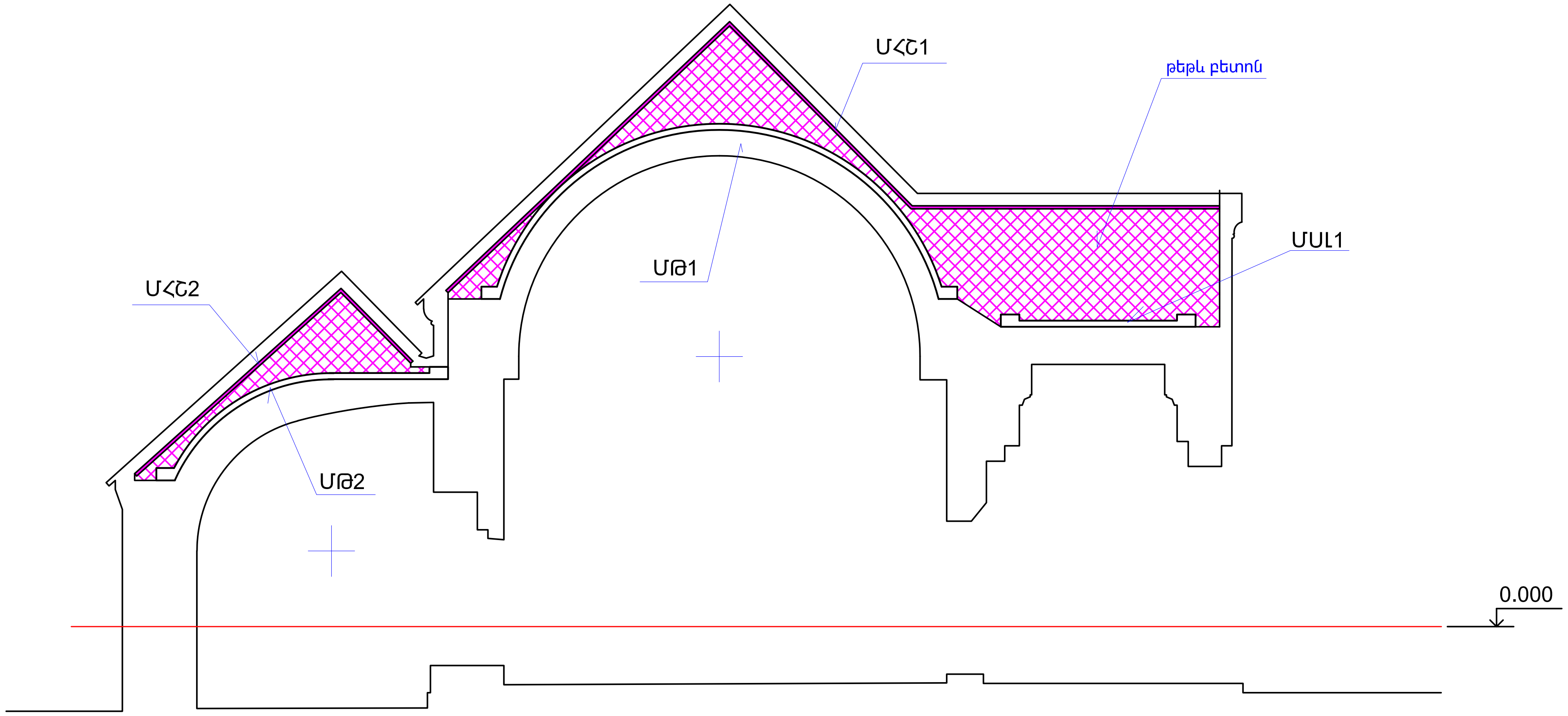

1. ՏՎՅԱԼ ԹԵՐԹԸ ԴԻՏԱՐԿԵԼ Թ.2...Թ.4 ԹԵՐԹԵՐԻ ՀԵՏ ՀԱՄԱՏԵՂ:
2. ՍԽԵՄԱՆԵՐԻ ԷԼԵՄԵՆՏՆԵՐԻ ՄԱՍՆԱԳԻՐԸ ՏԵՍ ԹԵՐԹ Թ.7:

Տնօրեն	Յ. Օհանյան		ՅՅ Լոռու մարզ գ Կաճաճակուտ Սեղվու վանք և ամրոց վերականգման ամրակայման նախագիծ			
ՆԳՃ	Ա. Ջալայյան					
ՆԳԿ	Ա. Յովսեփյան		ԿՈՆՍՏՐՈՒԿՏՈՐԱԿԱՆ ՄԱՍ	ԳԻՐՔ	ԹԵՐԹ	ԹԵՐԹԵՐ
Կոնստրուկտ.	Յ. Օհանյան		ՀԱՏՈՒՅԹ 2-2	3	Կ-6	15
				ՕՅԱՆՅԱՆ ԻՆԴԱՍԹՐԻԶ		

ՀԱՏՈՒՅԹ 3-3

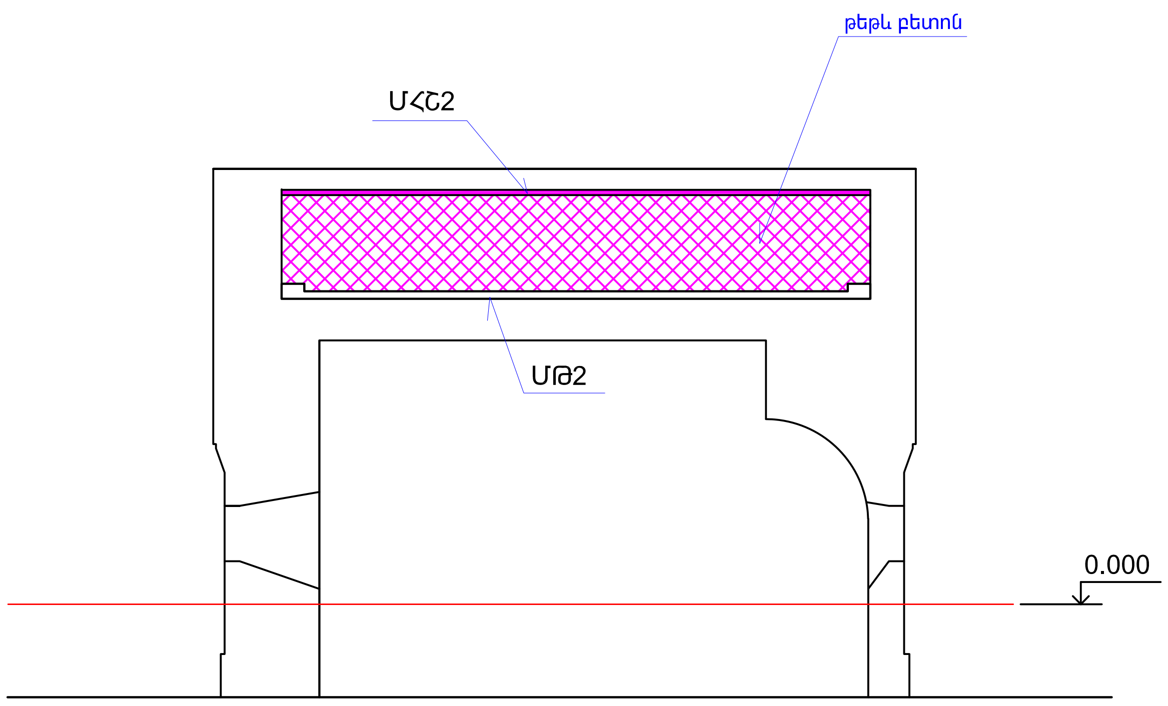

ՍԽԵՄԱՅԻ ԷԼԵՄԵՆՏՆԵՐԻ ՄԱՍՆԱԳԻՐ

ՄԱԿՆԻՇԸ	ՆՇԱՆԱԿՈՒՄԸ	ԱՆՎԱՆՈՒՄԸ	ՔԱՆ.	ԾԱՆՈԹՈՒԹ.
		ՄԻԱՁՈՒՅԼ ԿՐԱԲԵՏՈՆԵ ԷԼԵՄԵՆՏՆԵՐ		
ՄԹ1	ԹԵՐԹ Թ.8, Թ.9	Թաղ ՄԹ1	1	
ՄԹ2	ԹԵՐԹ Թ.10...Թ.12	" ՄԹ2	1	
ՄՍԼ1	ԹԵՐԹ Թ.13	Սալ ՄՍԼ1	1	
		ԿՐԱՇԱՂԱԽԻ ԷԼԵՄԵՆՏՆԵՐ		
ՄՀՇ1	ԹԵՐԹ Թ.13	Ամրանավորված հարթեցնող շերտ ՄՀՇ1	1	
ՄՀՇ2	"	" " " ՄՀՇ2	1	
		ՆՅՈՒԹԵՐ		
		ԹԵԹԵՎ ԲԵՏՈՆ	——	տես ծանոթություն

1. ՏՎՅԱԼ ԹԵՐԹԸ ԴԻՏԱՐԿԵԼ Թ.2...Թ.4 ԹԵՐԹԵՐԻ ՀԵՏ ՀԱՄԱՏԵՂ:

Տնօրեն	Հ. Օհանյան		ՀՀ Լոռու մարզ գ Կաճաճակուտ Սեղվու վանք և ամրոց վերականգնման ամրակայման նախագիծ			
ՆԳճ	Ա. Ջալալյան					
ՆԳԿ	Ա. Հովսեփյան		ԿՈՆՍՏՐՈՒԿՏՈՐԱԿԱՆ ՄԱՍ	ԳԻՐՔ	ԹԵՐԹ	ԹԵՐԹԵՐ
Կոնստրուկտ.	Հ. Օհանյան		ՀԱՏՈՒՅԹ 3-3	3	Կ-7	15
				ՕՀԱՆՅԱՆ ԻՆԴԱՍԹՐԻՁ		

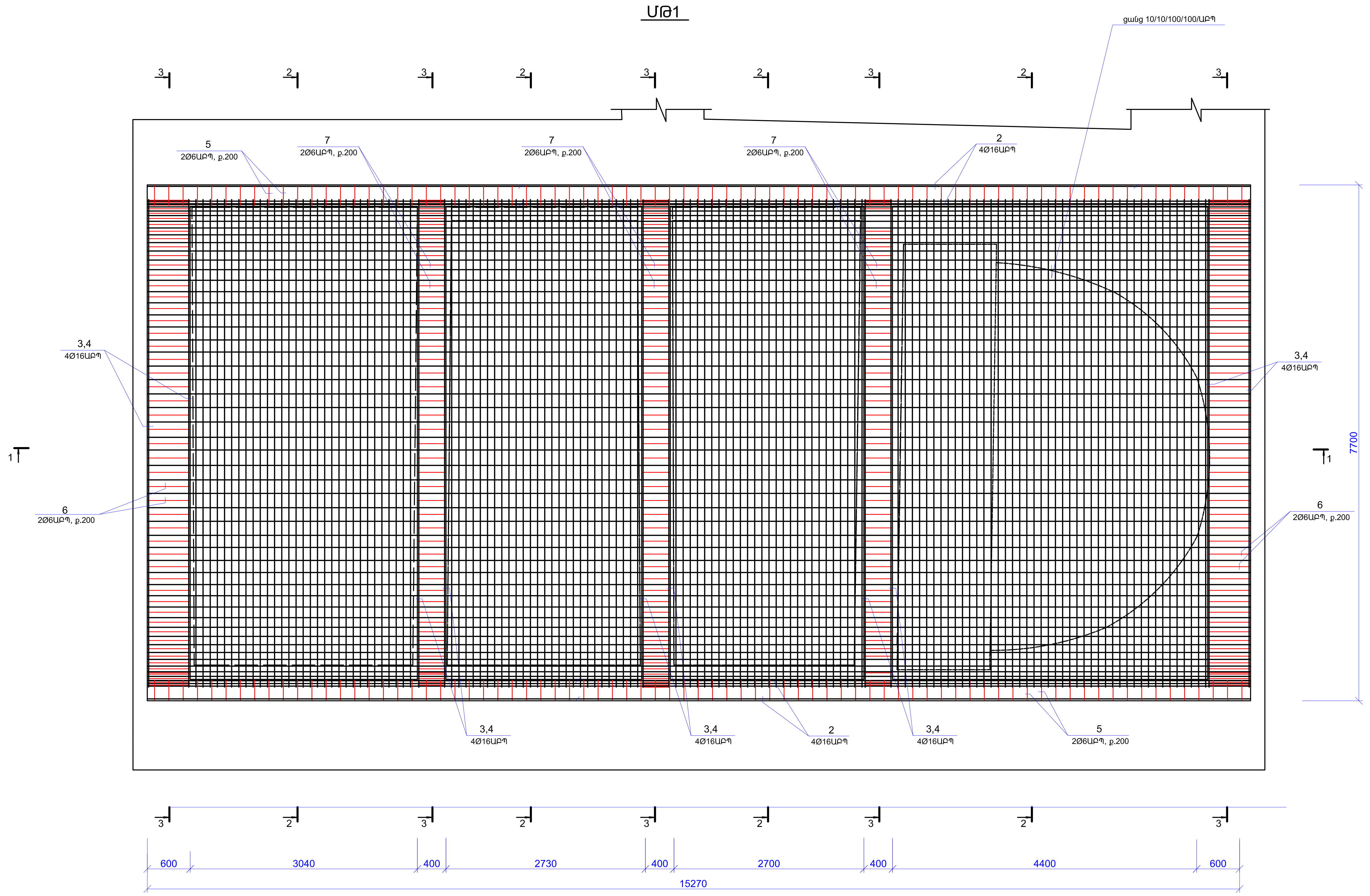

1. ՏՎՅԱԼ ԹԵՐԹԸ ԴԻՏԱՐԿԵԼ Թ.9 ԹԵՐԹԻ ՀԵՏ ՀԱՄԱՏԵՂ:

		ՀՀ Լոռու մարզ գ. Կաճաճկուտ Սեղվու վանք և ամրոց վերականգման ամրակայման նախագիծ			
Տնօրեն	Հ. Օհանյան				
ՆԳՃ	Ա. Ջալալյան				
ՆԳԿ	Ա. Հովսեփյան	ԿՈՆՍՏՐՈՒԿՏՈՐԱԿԱՆ ՄԱՍ	ԳԻՐՔ	ԹԵՐԹ	ԹԵՐԹԵՐ
Կոնստրուկտ.	Հ. Օհանյան	ՄԻԱՁՈՒՅԼ Ե/Բ ԹԱՂ ՄԹ1	3	Կ-8	15
			ՕՀԱՆՅԱՆ ԻՆԺԱՍԹՐԻՋ		

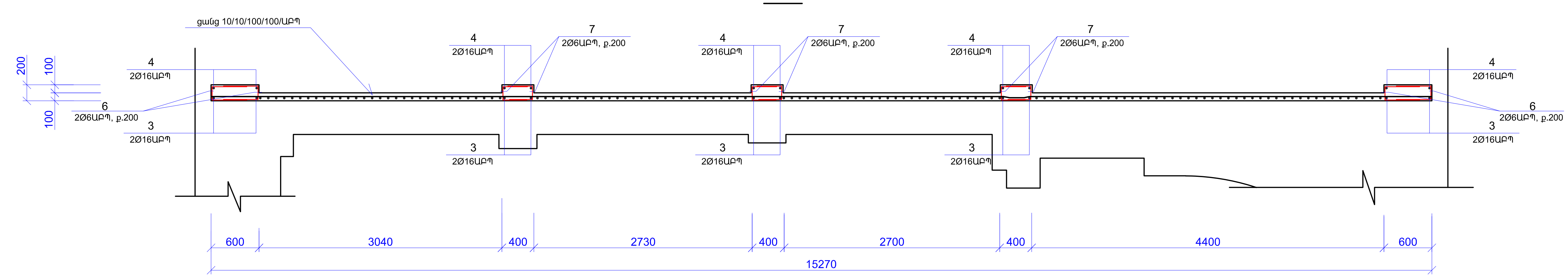

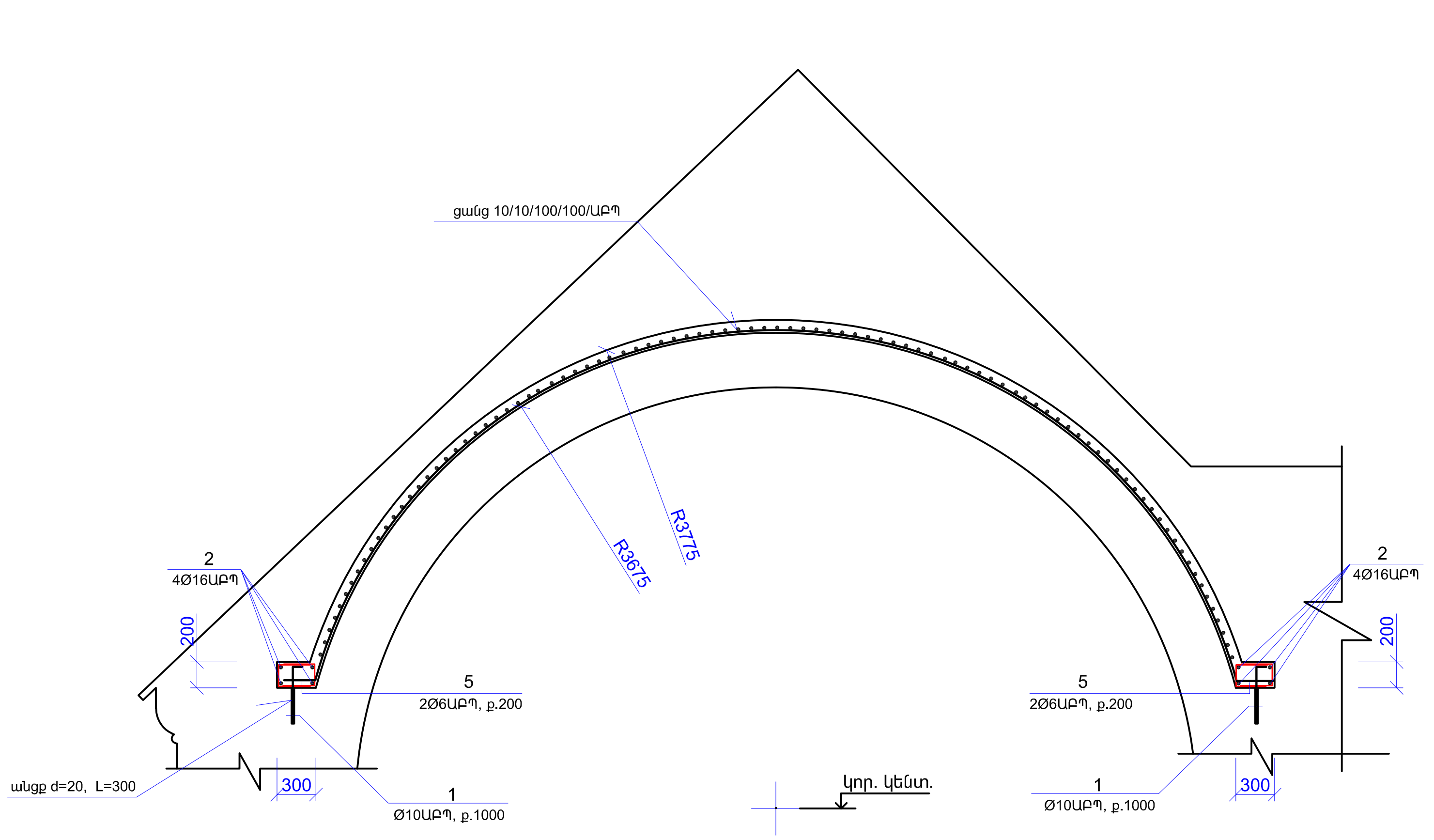

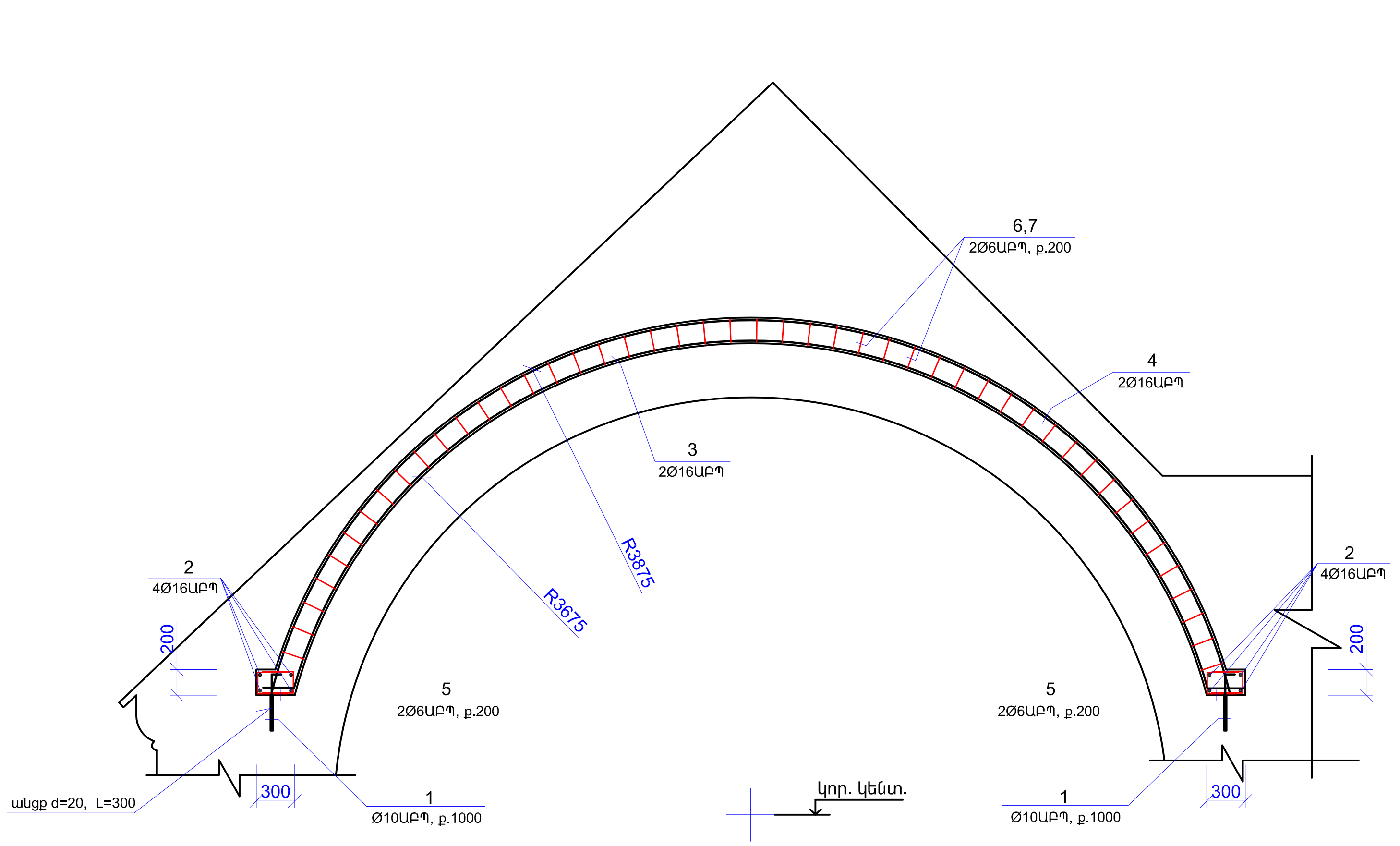

ՄԱՆՐԱՄԱՍՆԵՐԻ ՏԵՂԵԿԱԳԻՐ

ԴԻՐՔ	ԷՍՔԻԶ
1	100 450
3	200 R3695 200
4	R3855
1	2

1	2
5	160 250
6	160 450
7	160 350

ՀԱՎԱՔՄԱՆ ՄԻԱՎՈՐՆԵՐԻ ՄԱՍՆԱԳԻՐ

ԴԻՐՔ	ՆՇԱՆԱԿՈՒՄԸ	ԱՆՎԱՆՈՒՄԸ		ՔԱՆ.	ԾԱՆՈԹՈՒԹ.
		ՄԹ1			
1	ԹԵՐԹ Թ.16	Ø10 ԱԲԳ	L=550	32	0.072ԿԳ
2	II	Ø16 ԱԲԳ	ΣL=15700	8	5.056 II
3	II	Ø16 ԱԲԳ	L=10000	10	3.220 II
4	II	Ø16 ԱԲԳ	L=10200	10	3.285 II
5	II	Ø6 ԱԲԳ	L=660	308	0.029 II
6	II	Ø6 ԱԲԳ	L=1060	188	0.047 II
7	II	Ø6 ԱԲԳ	L=860	282	0.038 II
ցանցեր	II	Ø10ԱԲԳ	ΣL=3140.0 գծ.մ.	—	408.20 II
		ՆՅՈՒԹԵՐ			
		ԿՐԱԲԵՏՈՆ M120 մակնիշի		—	18.0 Մ³

ԲԱԶԱԼՏԵՊԼԱՍՏԻ ԱՄՐԱՆԻ ԾԱԽՍԻ ՏԵՂԵԿԱԳԻՐԸ ԷԼԵՄԵՆՏԻ ՀԱՄԱՐ, ԿԳ

ԷԼԵՄԵՆՏԻ ԱՆՎԱՆՈՒՄԸ	ԲԱԶԱԼՏԵՊԼԱՍՏԻ ԱՄՐԱՆ			
	Ø16	Ø10	Ø6	ԸՆԴԱՄ.
ՄԹ1	105.50	410.51	28.49	544.50

1. ՏՎՅԱԼ ԹԵՐԹԸ ԴԻՏԱՐԿԵԼ Թ.8 ԹԵՐԹԻ ՀԵՏ ՀԱՄԱՏԵՂ:

Տնօրեն	Ռ. Օհանյան		ՀՀ Լոռու մարզ գ. Կաճաճկուտ Սեղվու վանք և ամրոց վերականգնման ամրակայման նախագիծ		
ՆԳՃ	Ա. Ջալալյան				
ՆԳԿ	Ա. Յովսեփյան		ԿՈՆՍՏՐՈՒԿՏՈՐԱԿԱՆ ՄԱՍ	ԳԻՐՔ	ԹԵՐԹ	ԹԵՐԹԵՐ
Կոնստրուկտ.	Ռ. Օհանյան		ՄԻԱՁՈՒՅԼ Ե/Բ ԹԱՂ ՄԹ1 (հատույթներ 1-1...3-3)	3	Կ-9	15
				ՕՀԱՆՅԱՆ ԻՆԴԱՍԹՐԻԶ		

ՄԹ2

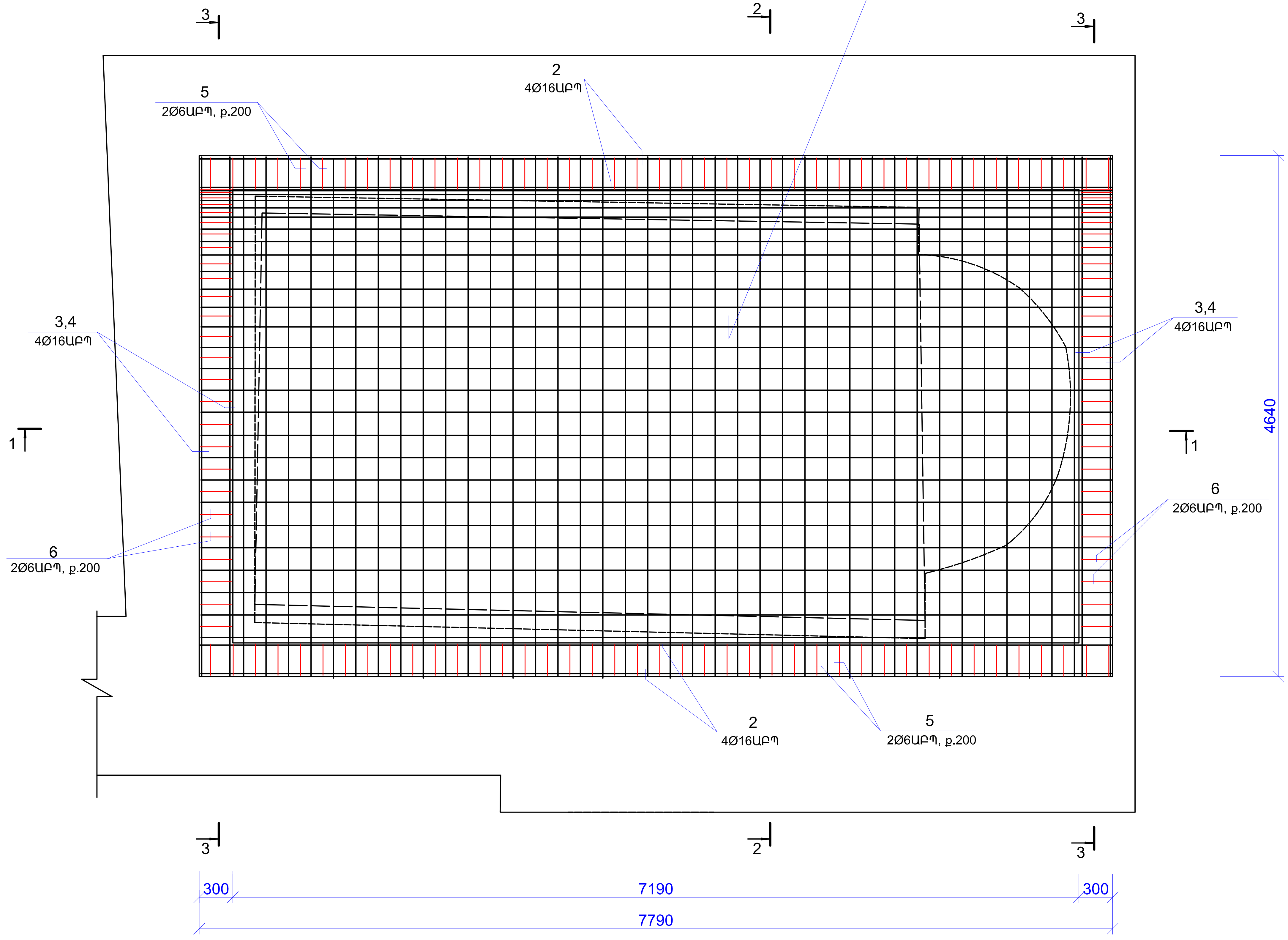

1. ՏՎՅԱԼ ԹԵՐԹԸ ԴԻՏԱՐԿԵԼ Թ.11 ԵՎ Թ.12 ԹԵՐԹԵՐԻ ՀԵՏ ՀԱՄԱՏԵՂ:

Տնօրեն	Ղ. Օհանյան		ՀՀ Լոռու մարզ գ Կաճաճկուտ Սեդվու վանք և ամրոց վերականգման ամրակայման նախագիծ			
ՆԳճ	Ա. Զալալյան					
ՆԳԿ	Ա. Հովսեփյան		ԿՈՆՍՏՐՈՒԿՏՈՐԱԿԱՆ ՄԱՍ	ԳԻՐՔ	ԹԵՐԹ	ԹԵՐԹԵՐ
Կոնստրուկտ.	Ղ. Օհանյան		ՄԻԱՁՈՒՅԼ Ե/Բ ԹԱՂ ՄԹ2	3	Կ-10	15
				ՕՀԱՆՅԱՆ ԻՆԴԱՍԹՐԻԶ		

1-1

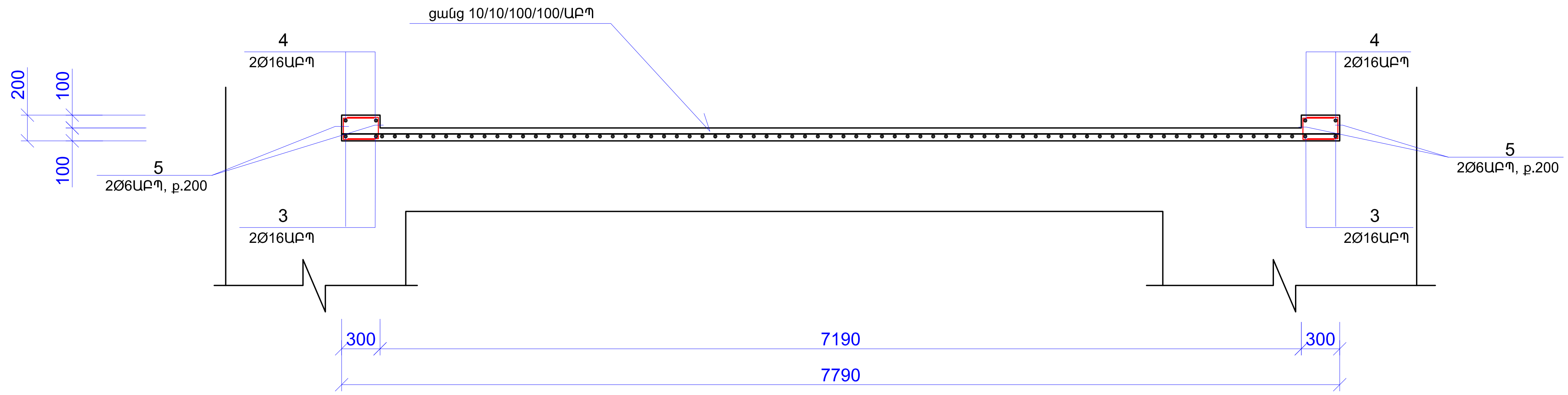

2-2

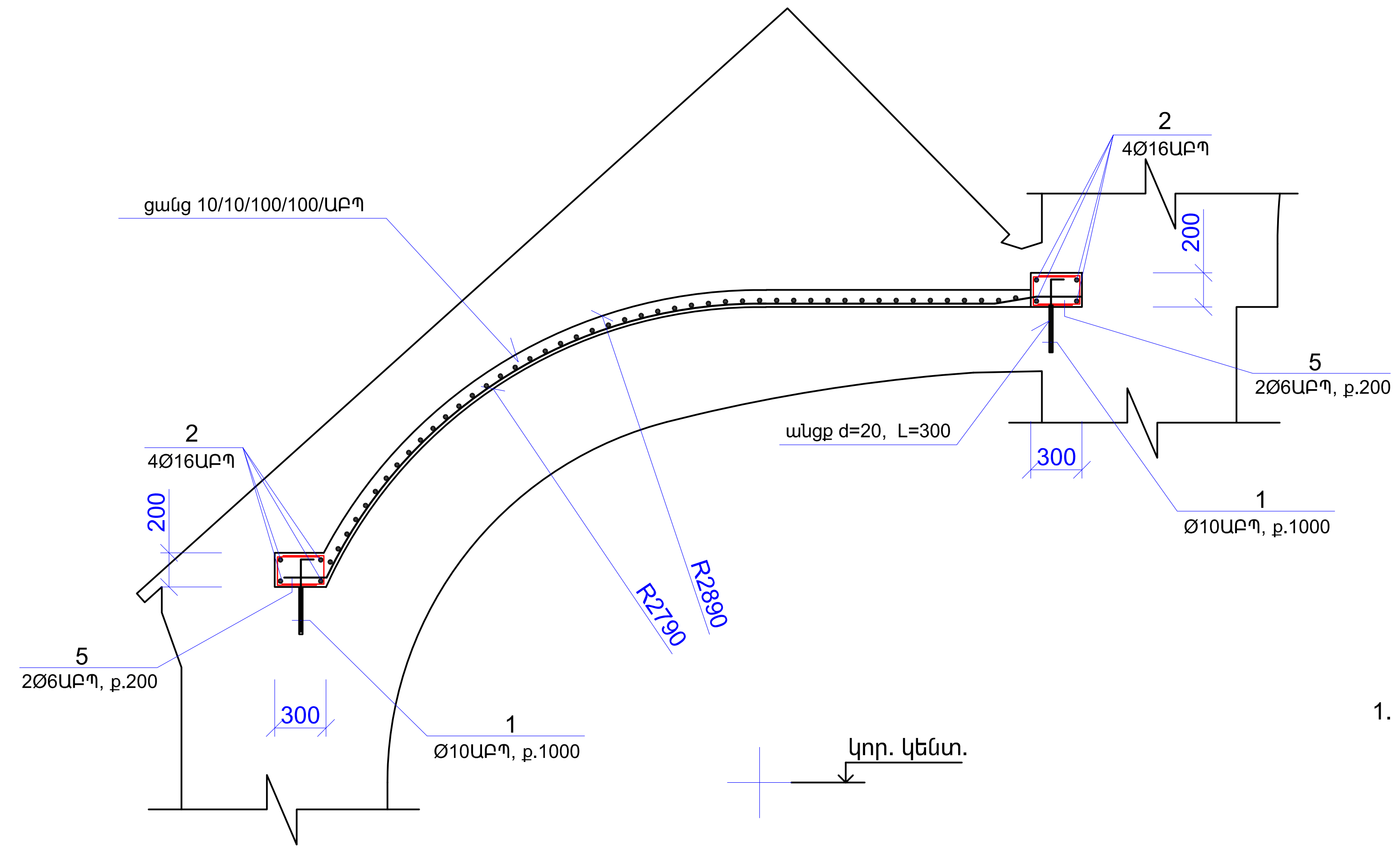

1. ՏՎՅԱԼ ԹԵՐԹԸ ԴԻՏԱՐԿԵԼ Թ.10 ԵՎ Թ.12 ԹԵՐԹԵՐԻ ՀԵՏ ՀԱՄԱՏԵՂ:

Տնօրեն	Հ. Օհանյան		ՀՀ Լոռու մարզ գ Կաճաճկուտ Սեղվու վանք և ամրոց վերականգման ամրակայման նախագիծ			
ՆԳՃ	Ա. Ջալալյան					
ՆԳԿ	Ա. Հովսեփյան		ԿՈՆՍՏՐՈՒԿՏՈՐԱԿԱՆ ՄԱՍ	ԳԻՐՔ	ԹԵՐԹ	ԹԵՐԹԵՐ
Կոնստրուկտ.	Հ. Օհանյան		ՄԻԱՁՈՒՅԼ Ե/Բ ԹԱՂ ՄԹ2 (հատույթներ 1-1, 2-2)	3	Կ-11	15
				ՕՀԱՆՅԱՆ ԻՆԴԱՍԹՐԻԶ		

3-3

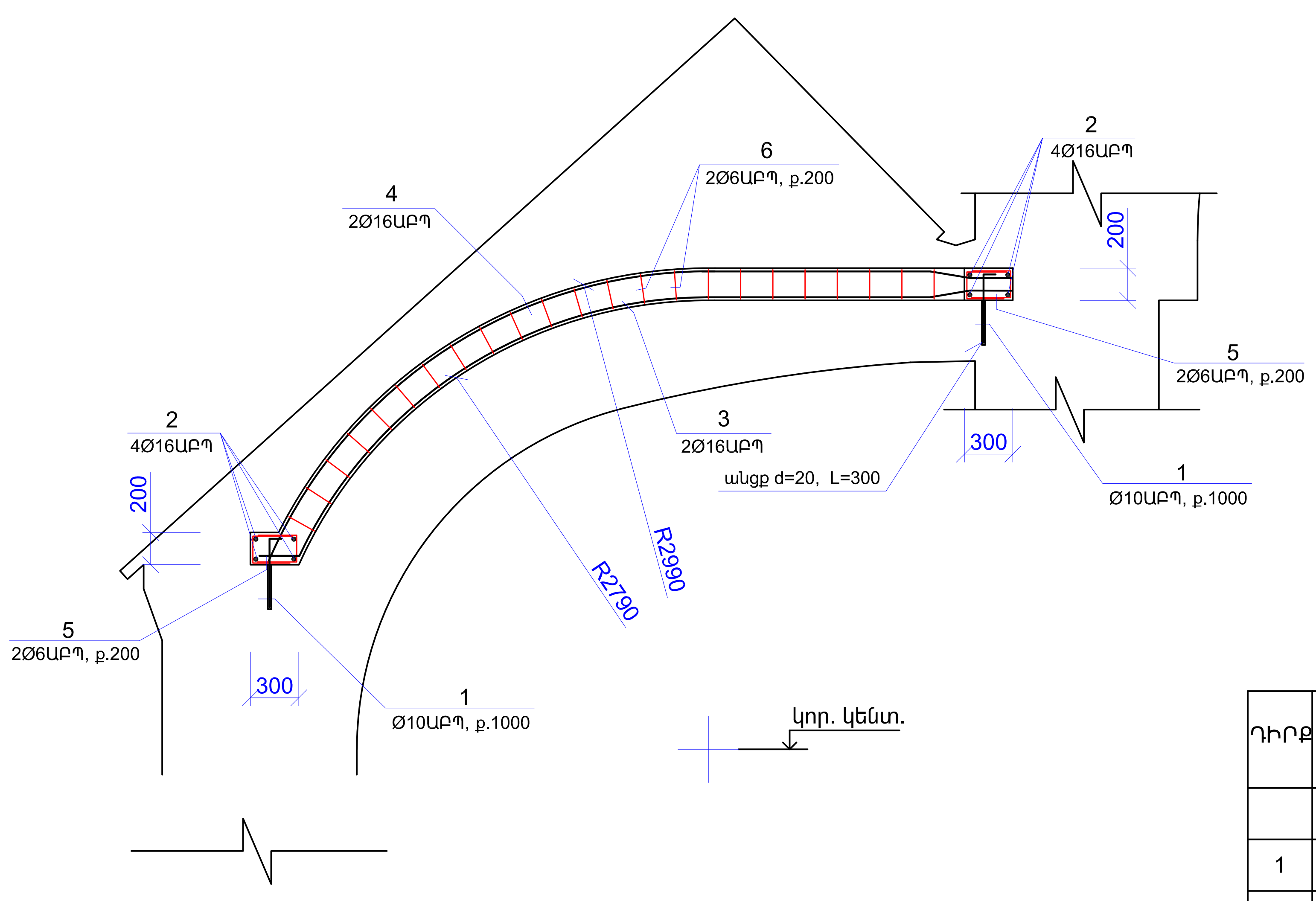

ՄԱՆՐԱՄԱՍՆԵՐԻ ՏԵՂԵԿԱԳԻՐ

ԴԻՐՔ	ԷՍՔԻԶ
1	100 ⌊ 450
3	200, R2810, 750
4	R2970, 750
5	160, 250

ՀԱՎԱՔՄԱՆ ՄԻԱՎՈՐՆԵՐԻ ՄԱՍՆԱԳԻՐ

ԴԻՐՔ	ՆՇԱՆԱԿՈՒՄԸ	ԱՆՎԱՆՈՒՄԸ	ՔԱՆ.	ԾԱՆՈԹՈՒԹ.
		ՄԹ2		
1	ԹԵՐԹ Թ.16	Ø10 ԱԲՊ L=550	16	0.072 ԿԳ
2	"	Ø16 ԱԲՊ L=7750	8	2.500 "
3	"	Ø16 ԱԲՊ L=4100	4	1.321 "
4	"	Ø16 ԱԲՊ L=4250	4	1.369 "
5	"	Ø6 ԱԲՊ L=660	244	0.029 "
ցանցեր	"	Ø10ԱԲՊ ΣL=636.0 գծ.մ.	—	82.68 "
		ՆՅՈՒԹԵՐ		
		ԿՐԱԲԵՏՈՆ M120 մակնիշի	—	3.8 Մ³

ԲԱԶԱԼՏԵՊԼԱՍՏԻ ԱՄՐԱՆԻ ԾԱԽՍԻ ՏԵՂԵԿԱԳԻՐԸ ԷԼԵՄԵՆՏԻ ՀԱՄԱՐ, ԿԳ

ԷԼԵՄԵՆՏԻ ԱՆՎԱՆՈՒՄԸ	ԲԱԶԱԼՏԵՊԼԱՍՏԻ ԱՄՐԱՆ			
	Ø16	Ø10	Ø6	ԸՆԴԱՄ.
ՄԹ2	30.76	83.84	7.08	121.68

1. ՏՎՅԱԼ ԹԵՐԹԸ ԴԻՏԱՐԿԵԼ Թ.10 ԵՎ Թ.11 ԹԵՐԹԵՐԻ ՀԵՏ ՀԱՄԱՏԵՂ:

Տնօրեն	Հ. Օհանյան	
ՆԳՃ	Ա. Զալայան	
ՆԳԿ	Ա. Հովսեփյան	
Կոնստրուկտ.	Հ. Օհանյան	

ՀՀ Լոռու մարզ գ Կաճաճկուտ Սեղվու վանք և ամրոց վերականգնման ամրակայման նախագիծ

ԿՈՆՍՏՐՈՒԿՏՈՐԱԿԱՆ ՄԱՍ	ԳԻՐՔ	ԹԵՐԹ	ԹԵՐԹԵՐ
ՄԻԱՁՈՒՅԼ Ե/Բ ԹԱՂ ՄԹ2 (հատույթ 3-3, մասնագրեր)	3	Կ-12	15

ՕՀԱՆՅԱՆ ԻՆԴԱՍԹՐԻԶ

ՄՍԼ1

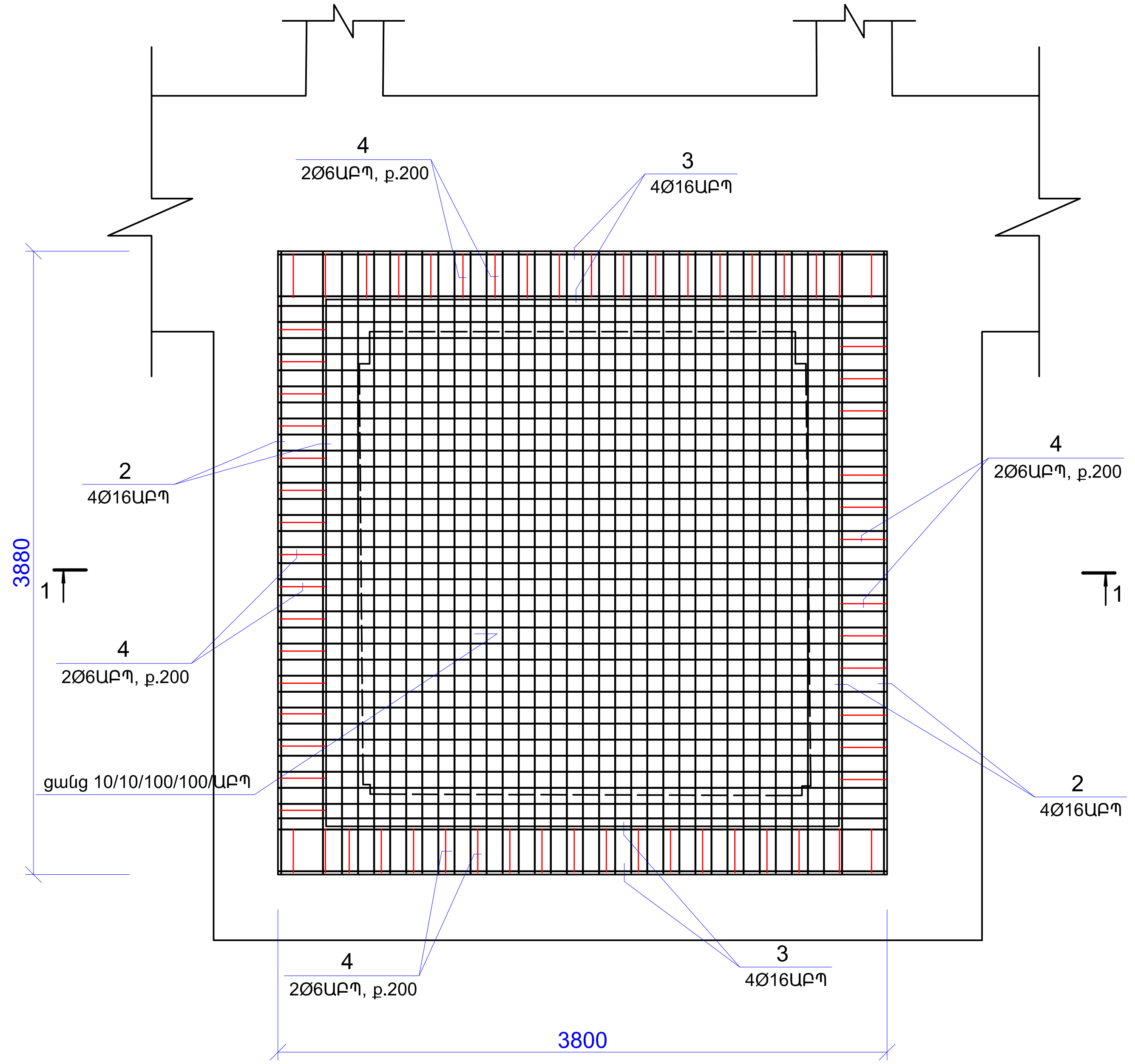

1-1

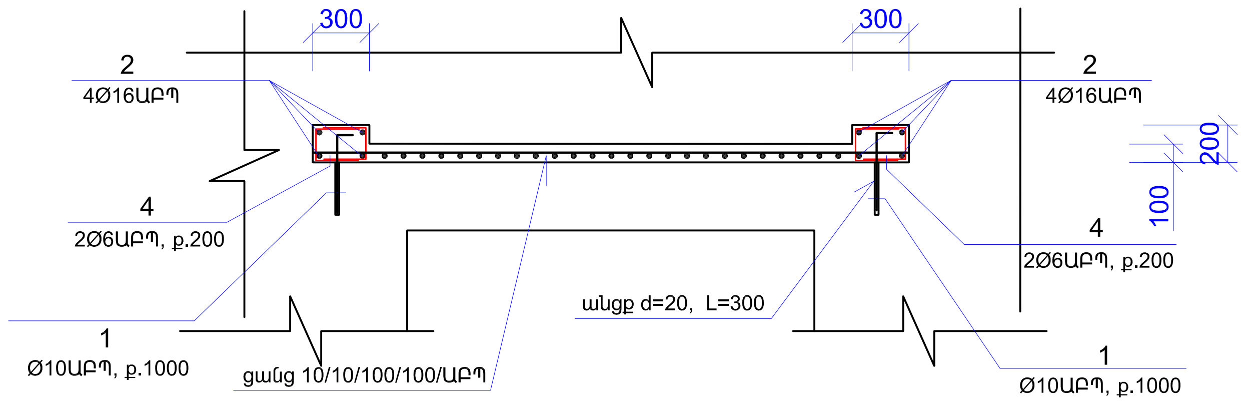

ՄՀՇ1, ՄՀՇ2 (մանրամաս)

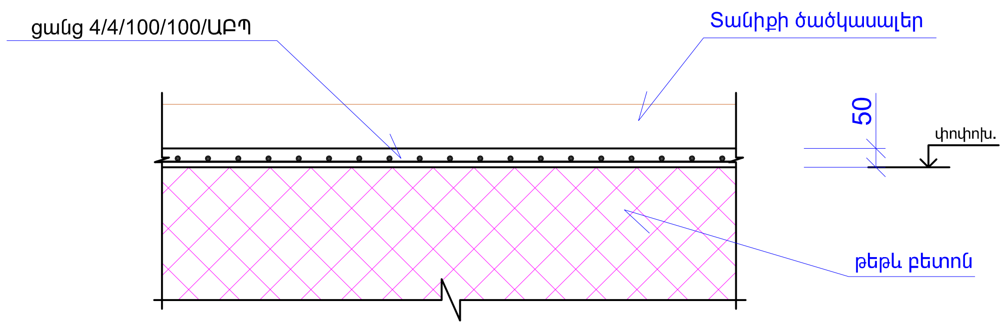

ԲԱԶԱԼՏԵՊԼԱՍՏԻ ԱՄՐԱՆԻ ԾԱԽՍԻ ՏԵՂԵԿ. ԷԼ-ՏԻ ՀԱՄԱՐ, ԿԳ

ԷԼԵՄԵՆՏԻ ԱՆՎԱՆՈՒՄԸ	ԲԱԶԱԼՏԵՊԼԱՍՏԻ ԱՄՐԱՆ			
	19.72 Ø16	32.88 Ø10	1.98 Ø6	54.58 ԸՆԴԱՄ.
ՄՍԼ1				

ՄԱՆՐԱՄԱՍՆԵՐԻ ՏԵՂԵԿԱԳԻՐ

ԴԻՐՔ	ԷՍՔԻԶ
1	100 450
4	250 160

ՀԱՎԱՔՄԱՆ ՄԻԱՎՈՐՆԵՐԻ ՄԱՍՆԱԳԻՐ

ԴԻՐՔ	ՆՇԱՆԱԿՈՒՄԸ	ԱՆՎԱՆՈՒՄԸ		ՔԱՆ.	ԾԱՆՈԹՈՒԹ.
		ՄՍԼ1			
1	ՏԿՅԱԼ ԹԵՐԹ	Ø10 ԱԲՊ	L=550	16	0.072 ԿԳ
2	׀׀	Ø16 ԱԲՊ	L=3850	8	1.240 ׀׀
3	׀׀	Ø16 ԱԲՊ	L=3800	8	1.224 ׀׀
4	׀׀	Ø6 ԱԲՊ	L=660	68	0.029 ׀׀
ցանցեր	׀׀	Ø10ԱԲՊ	ΣL=244.0 գծ.մ.	—	31.72 ׀׀
	ՆՅՈՒԹԵՐ	ԿՐԱԲԵՏՈՆ M120 մակնիշի		—	1.8 $Մ^3$
		ՀՇ1			
ցանցեր	ՏԿՅԱԼ ԹԵՐԹ	ՑԱՆՑԵՐ	4/4/100/100/ԱԲՊ	—	192.0 $Մ^2$
	ՆՅՈՒԹԵՐ	ԿՐԱՇԱՂԱԽ		—	9.6 $Մ^3$
		ՀՇ2			
ցանցեր	ՏԿՅԱԼ ԹԵՐԹ	ՑԱՆՑԵՐ	4/4/100/100/ԱԲՊ	—	42.7 $Մ^2$
	ՆՅՈՒԹԵՐ	ԿՐԱՇԱՂԱԽ		—	2.2 $Մ^3$

		ՀՀ Լոռու մարզ գ Կաճաճակուտ Սեղվու վանք և ամրոց վերականգնման ամրակայման նախագիծ			
Տնօրեն	Հ. Օհանյան				
ՆԳԾ	Ա. Ջալալյան				
ՆԳԿ	Ա. Հովսեփյան	ԿՈՆՍՏՐՈՒԿՏՈՐԱԿԱՆ ՄԱՍ	ԳԻՐՔ	ԹԵՐԹ	ԹԵՐԹԵՐ
Կոնստրուկտ.	Հ. Օհանյան	ՄԻԱՁՈՒՅԼ Ե/Բ ՍԱԼ ՄՍԼ1, ՄՀՇ1, ՄՀՇ2	3	Կ-13	15
			ՕՀԱՆՅԱՆ ԻՆԺԱՍԹՐԻԶ		

ՀԻՄՔԵՐԻ ՈՒԺԵՂԱՑՄԱՆ ՍԽԵՄԱ

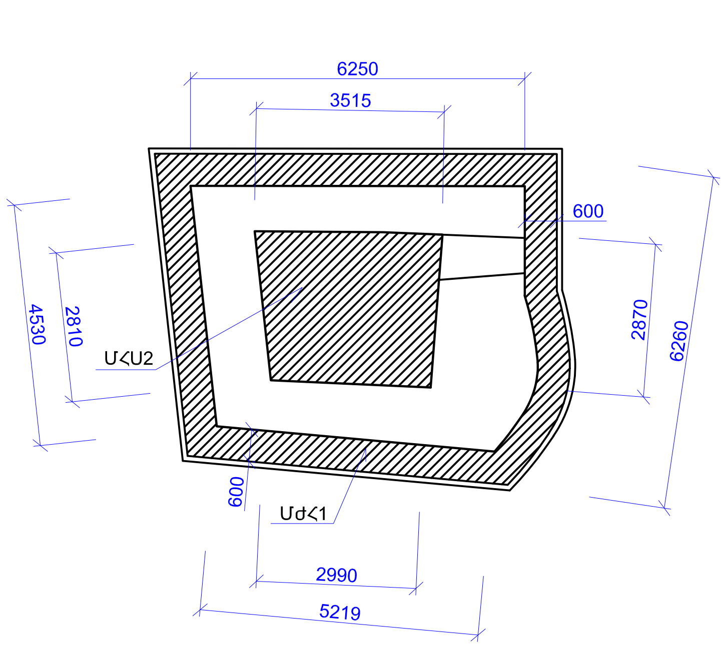

ՊԱՏԵՐԻ ԳՈՏՈՒ ՍԽԵՄԱ

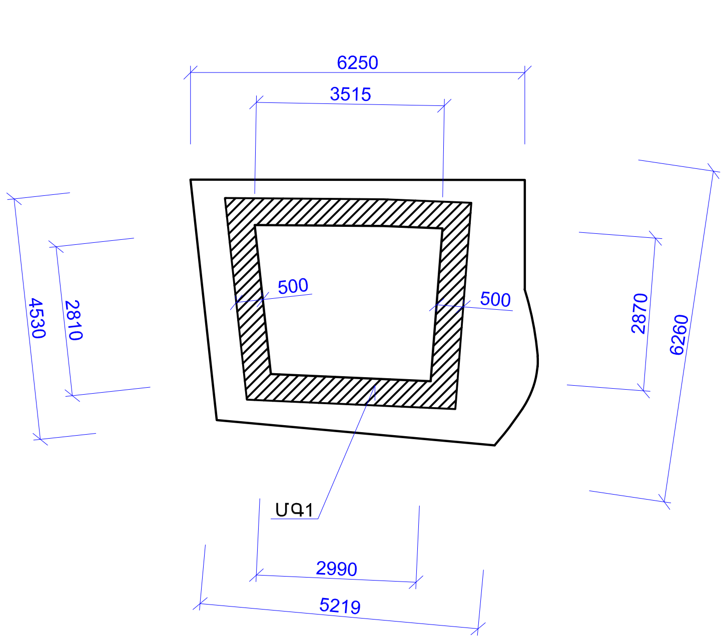

1-1

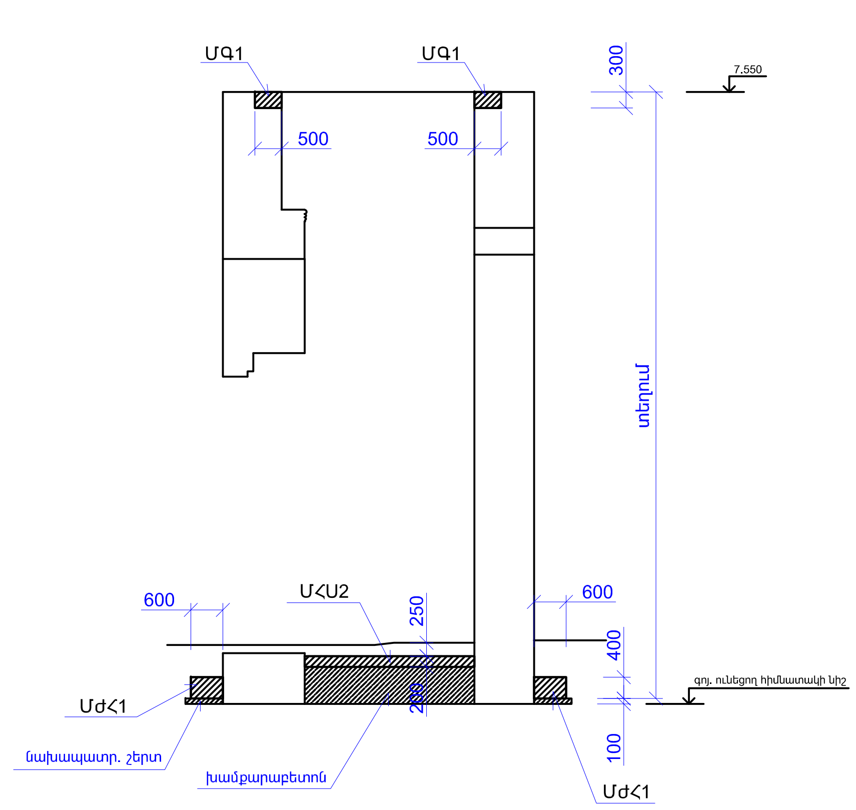

2-2

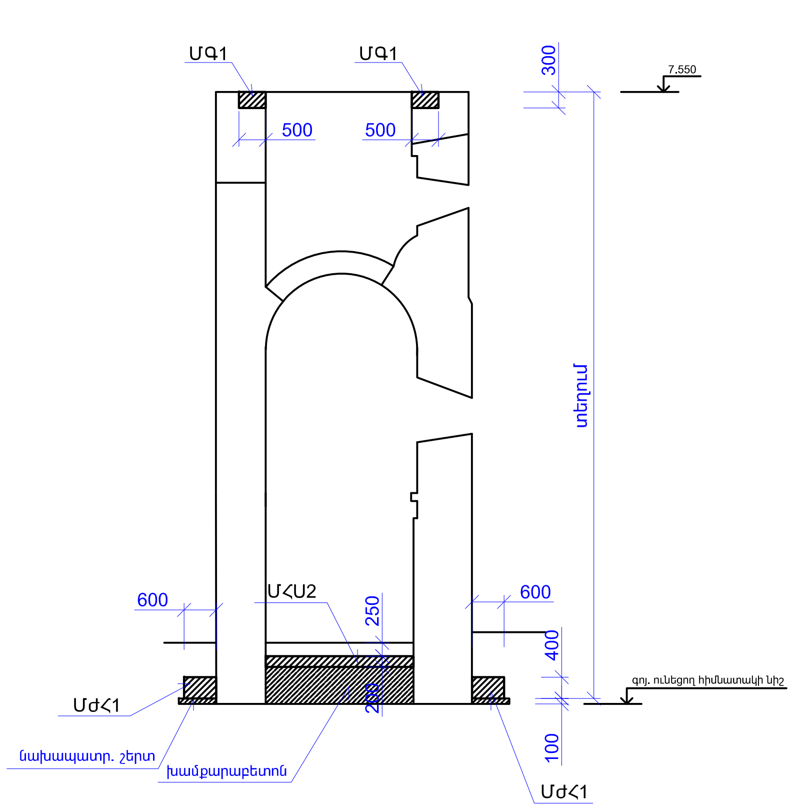

ՍԽԵՄԱՅԻ ԷԼԵՄԵՆՏՆԵՐԻ ՄԱՍՆԱԳԻՐ

ՄԱԿՆԻՇԸ	ՆՇԱՆԱԿՈՒՄԸ	ԱՆՎԱՆՈՒՄԸ	ՔԱՆ.	ԾԱՆՈԹՈՒԹ.
		ՄԻԱՁՈՒՅԼ Ե/Բ ԷԼԵՄԵՆՏՆԵՐ		
ՄԺՀ1	ԹԵՐԹ Թ.15	ԺԱՊԱՎԵՆԱՅԻՆ ՀԻՄՔ ՄԺՀ1	1	
ՄՀՍ1	II	ՀԻՄՔԻ ՍԱԼ ՄՀՍ1	1	
ՄԳ1	II	ԳՈՏԻ ՄԳ1	1	
		ՆՅՈՒԹԵՐ		
		B7.5 ԴԱՍԻ ԾԱՆՐ ԲԵՏՈՆ	—	1.7 Մ³
		ԽԱՄՔԱՐԱԲԵՏՈՆ B10 ԴԱՍԻ ԾԱՆՐ ԲԵՏՈՆՈՎ	—	6.5 Մ³

1. ՏՎՅԱԼ ԹԵՐԹԸ ԴԻՏԱՐԿԵԼ Թ.15 ԹԵՐԹԻ ՀԵՏ ՀԱՄԱՏԵՂ:

Տնօրեն	Ղ. Օհանյան	
ՆԳԾ	Ա. Զալայան	
ՆԳԿ	Ա. Յովսեփյան	
Կոնստրուկտ.	Ղ. Օհանյան	

ՀՀ Լոռու մարզ գ Կաճաճկուտ Սեղվու վանք և ամրոց վերականգման ամրակայման նախագիծ

ԿՈՆՍՏՐՈՒԿՏՈՐԱԿԱՆ ՄԱՍ

ԴԻՏԱՇՏԱՐԱԿԻ ՈՒԺԵՂԱՑՄԱՆ ՍԽԵՄԱՆԵՐ

ԳԻՐՔ	ԹԵՐԹ	ԹԵՐԹԵՐ
3	Կ-14	15

ՕՀԱՆՅԱՆ ԻՆԺԱՍԹՐԻՋ

ՄԺՀ1, ՄՀՍ1 /հատույթ/

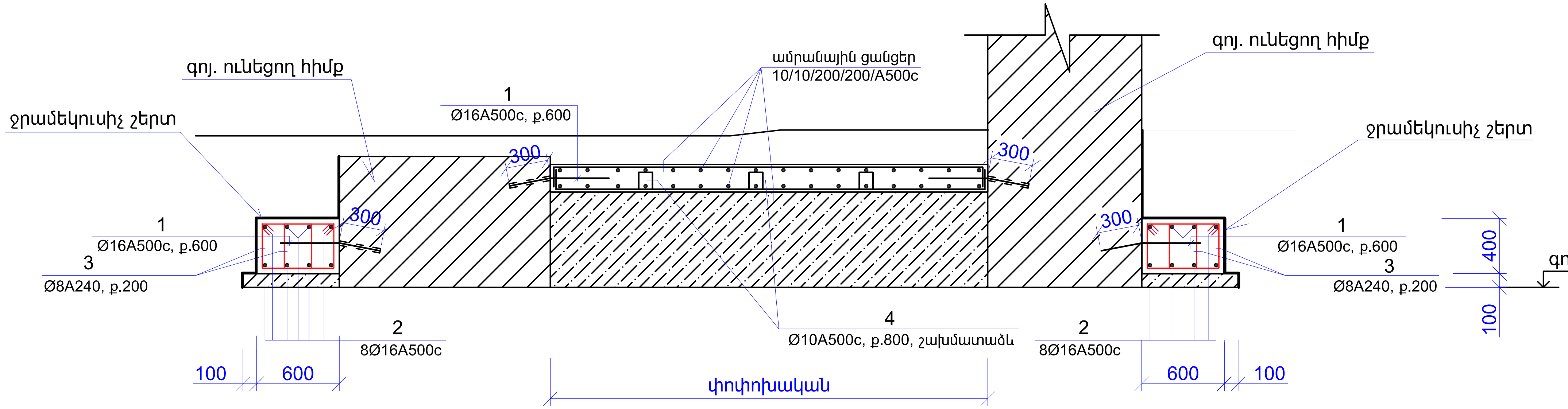

ՄԳ1 /հատույթ/

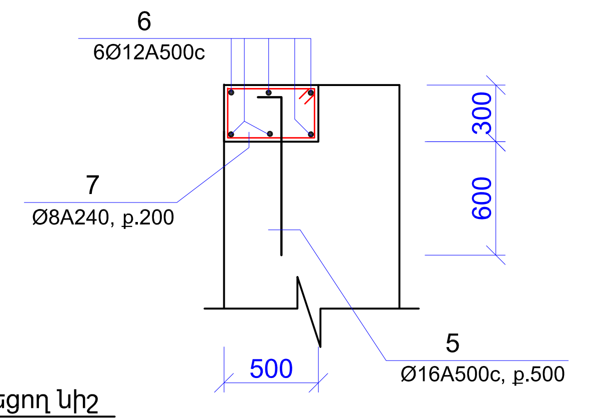

ՀԱՎԱՔՄԱՆ ՄԻԱՎՈՐՆԵՐԻ ՄԱՍՆԱԳԻՐ

ԴԻՐՔ	ՆՇԱՆԱԿՈՒՄԸ	ԱՆՎԱՆՈՒՄԸ	ՔԱՆ.	ԾԱՆՈԹՈՒԹ.
		ՄԺՀ1		
1	ՏՎՅԱԼ ԹԵՐԹ	Ø16A500c, ГОСТ Р 52544-2006, L=800	38	1.263 ԿԳ
2	׀׀	Ø16A500c ΣL=201.0գծ.մ.	——	317.18 ׀׀
3	׀׀	Ø8A240c, ГОСТ Р 5781-82, L=1560	240	0.617 ׀׀
		ՆՅՈՒԹԵՐ		
		B20 ԴԱՍԻ ԲԵՏՈՆ	——	5.7 Մ³
		ՄՀՍ1		
1	ՏՎՅԱԼ ԹԵՐԹ	Ø16A500c, ГОСТ Р 52544-2006, L=800	21	1.263 ԿԳ
4	׀׀	Ø8A500c L=900	9	0.356 ׀׀
ամրան. ցանցեր	׀׀	Ø10A500c ΣL=184.4 գծ.մ.	——	113.78 ׀׀
		B20 ԴԱՍԻ ԲԵՏՈՆ	——	1.9 Մ³
		ՄԳ1		
5	ՏՎՅԱԼ ԹԵՐԹ	Ø16A500c, ГОСТ Р 52544-2006, L=1000	24	1.578 ԿԳ
6	׀׀	Ø12A500c ΣL=308.0գծ.մ.	——	273.51 ׀׀
7	׀׀	Ø8A240c, ГОСТ Р 5781-82, L=1640	76	0.640 ׀׀
		ՆՅՈՒԹԵՐ		
		B20 ԴԱՍԻ ԲԵՏՈՆ	——	2.2 Մ³

1	2
4	100 130 270 270
7	560 260 460 360

ՄԱՆՐԱՄԱՍՆԵՐԻ ՏԵՂԵԿԱԳԻՐ

ԴԻՐՔ	էՍՔԻԶ
1	300 500
5	100 900
3	450 330 430 350
1	2

ՄԵՏԱՂԻ ԾԱԽՍԻ ՏԵՂԵԿԱԳԻՐԸ ՄԵԿ ԷԼԵՄԵՆՏԻ ՀԱՄԱՐ, ԿԳ

ԷԼԵՄԵՆՏԻ ԱՆՎԱՆՈՒՄԸ	ԱՄՐԱՆԱՅԻՆ ԱՐՏԱԴՐԱՆՔ						ԱՄԲՈՂՋԸ
	ԱՄՐԱՆԻ ԴԱՍԸ						
	A500c					A240c	
	ГОСТ Р 52544-2006					ГОСТ Р 5781-82	
	Ø16	Ø12	Ø10	Ø8	ԸՆԴԱՄ.	Ø8	
ՄԺՀ1	365.18	——	——	——	365.18	148.08	504.26
ՄՀՍ1	5.53	——	113.78	3.21	122.52	——	122.52
ՄԳ1	37.92	273.51	——	——	311.43	48.64	360.07

1. ՏՎՅԱԼ ԹԵՐԹԸ ԴԻՏԱՐԿԵԼ Թ.14 ԹԵՐԹԻ ՀԵՏ ՀԱՄԱՏԵՂ:
2. ՋՐԱՄԵԿՈՒՍԱՑՈՒՄԸ ԻՐԱԿԱՆԱՑՆԵԼ ՄԵԿ ՇԵՐՏ ԻԶՈԳԱՄԻՑ:

Տնօրեն	Դ. Օհանյան		ՀՀ Լոռու մարզ գ Կաճաճկուտ Սեղվու վանք և ամրոց վերականգման ամրակայման նախագիծ			
ՆԳԾ	Ա. Ջալալյան					
ՆԳԿ	Ա. Հովսեփյան		ԿՈՆՍՏՐՈՒԿՏՈՐԱԿԱՆ ՄԱՍ	ԳԻՐՔ	ԹԵՐԹ	ԹԵՐԹԵՐ
Կոնստրուկտ.	Դ. Օհանյան		ՄԻԱՁՈՒՅԼ Ե/Բ ԷԼԵՄԵՆՏՆԵՐ ՄԺՀ1, ՄՀՍ2, ՄԳ1	3	Կ-15	15
				ՕՀԱՆՅԱՆ ԻՆԴԱՍԹՐԻԶ		